brother

EF4-V51

超々高速２本針オーバーロックミシン

ULTRA HIGH SPEED TWIN NEEDLE OVERLOCK SEWING MACHINE

DOPPELNADEL-OVERLOCK-SCHENELLNAHMASCHINE

MACHINE A COUDRE A POINTS DE SURJET DEUX AIGUILLES, A ULTRA-VITESSE

MAQUINA COSER SOBREORILLADORA ULTRARRAPIDA CON AGUJA DOBLE

パーツブック

PARTS BOOK

TEILEKATALOG

LIVRE DES PIECES

LIBRO DE REFERENCIA DE PIEZAS

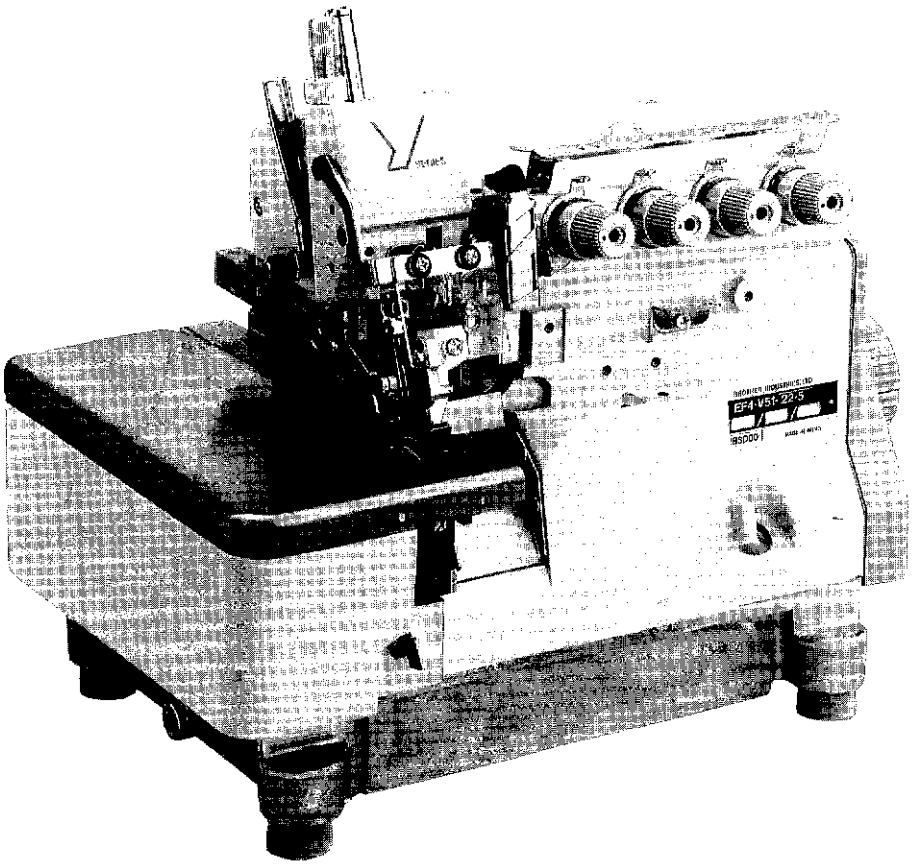

PV51001

パーツブックご利用に際して

1．この本は、この本の表紙（正誤表の挿入されている場合は正誤表）に記載されているものと同じプレートが取り付けられているミシンのためのものです。
2．標準以外で使用する部品は [22/00] で示します。尚実線内の数字はサブクラスを表しています。
3．RMKS 欄に※印のついている部品は、相手部品との選択組付けがなされていますので、相手部品と一緒に、ご注文下さい。
4．組単位で補給する部品は、（----）破線で示しております。
5．この本は1992年１月のデータにもとづいて作成されたものです。
6．部品は予告なしに設計変更される場合があります。
7．部品コード欄が＊となっている場合は、仕様別部品一覧表（45ページ）でお調べ下さい。

目　　次

A．フレーム関係…… 2
B．駆動軸関係 …… 6
C．針棒関係…… 8
D．押エ関係……10
E．送リ関係……18
F．上メス・下メス関係……22
G．上ルーパ関係……24
H．下ルーパ関係……26
J．給油・潤滑関係……28
K．糸調子関係……30
L．針冷却装置……32
M．ヒモ案内関係……32
N．テープワインダー関係……34
P．ラッパー関係……34
Q．ラフラー装置関係……36
R．縁カガリ定規関係……40
Z．付属品関係……42
仕様別部品一覧表……45
索　　引……49
ゲージ部品……56

Notes for using this parts book

1. This book is applicable to sewing machines which have the same plate number as shown on the cover of this book (or correction sheet).
2. Non-standard parts are indicated with [22/00].
   Numbers inside the line indicate the subclass.
3. An asterisk ※ in the RMKS column indicates a part that is selected to be installed with a paired part. Be sure to order the pair.
4. Parts supplied as complete assemblies are circled by a dotted line .
5. This book was prepared based on information available in January 1992.
6. Parts are subject to changes in design without prior notice.
7. If the symbol * is found in the "Parts No." column, refer to the different parts list on page 45.

CONTENTS

A. Machine body 2
B. Crank shaft mechanism 6
C. Needle bar mechanism 8
D. Presser foot mechanism 10
E. Feed mechanism 18
F. Knife mechanism 22
G. Over looper mechanism 24
H. Under looper mechanism 26
J. Lubrication 28
K. Thread tension 30
L. Needle cooler 32
M. Gimp guide mechanism 32
N. Tape winder mechanism 34
P. Lapper mechanism 34
Q. Ruffling attachment 36
R. Serging attachment 40
Z. Accessories 42
DIFFERENT PARTS LIST 45
INDEX 49
GAUGE PARTS 56

Hinweise zur Verwendung dieser Teileiste

1. Dieses Buch bezieht sich auf die Nähmaschinen mit derselben Kennungsnummer wie auf diesem Buchumschlag (oder auf dem Korrekturblatt).
2. Die Sonderteile sind mit [22/00] bezeichnet.
   Die Nummern im gestrichelten Feld geben die Unterbezeichnung an.
3. Die in der Kolonne RMKS mit einem Asteriskus ※ bezeichneten Teile müssen mit anderen Teilen zusammen ausgewählt und montiert werden. Aus diesem Grund müssen Sie alle zusammengehörenden Teile miteinander bestellen.
4. Die Teile, die als kompletter Satz geliefert werden, sind mit einer (- - - -) gestrichelten Linie umrandet.
5. Dieses Buch basiert auf den Informationen vom Januar 1992.
6. Modelländerungen sind vorbehalten.
7. Dieses Zeichen ＊ in der Spalte "Parts No. (Teil-nummer)" verweist auf die Gesonderte Stückliste auf Seite 45.

INHALTSVERZEICHNIS

A. Maschinengehäuse 2
B. Kurbelwelle 6
C. Nadelstangenvorrichtung 8
D. Stoffdrückerfuß 10
E. Transportvorrichtung 18
F. Messer 22
G. Oberen Greifer 24
H. Unterer Greifer 26
J. Schmierung 28
K. Faderspannung 30
L. Nadelkühlungsvorrichtung 32
M. Schnurführung 32
N. Bandaufwickelvorrichtung 34
P. Falz-Mechanismus 34
Q. Kräuselvorrichtung 36
R. Uberwendlichvorrichtung 40
Z. Zubehör 42
ZUBEHÖRLISTE 45
VERZEICHNIS 49
TEILE DER LEHRE 56

Notes sur l'utilisation de ce manuel de pièces détachées

1. Ce manuel est destiné aux machines à coudre ayant le même numéro de plaque montré sur la couverture de ce manuel (ou sur la feuille de corrections).
2. Les pièces non standard sont signalées par l'indication [22/00].
   Les numéros à l'intérieur du cadre en pointillés indique la sous-classe.
3. Un astérisque ※ dans la colonne RMKS indique une pièce devant être montée en paire avec une autre pièce. Veiller à bien commander la paire.
4. Les pièces fournies en tant qu'assemblages complets sont encadrées avec un trait pointillé (- - - -) .
5. Ce manuel a été fait d'après les renseignements valables au mois de Janvier 1992.
6. Les pièces peuvent être sujettes à des modifications sans préavis.
7. Si le symbole ＊ se trouve dans la colonne "Parts No. (N° de pièce)" veuillez la vous référer à la liste de pièces annexe page 45.

TABLE DES MATIERES

A . Corps de la machine 2
B . Mécanisme du vilebrequin 6
C . Mécanisme de la barre à aiguille 8
D . Mécanisme du pied presseur 10
E . Mécanisme de l'entrainement 18
F . Mécanisme du couteau 22
G . Mécanisme du boucleur supérieur 24
H . Mécanisme du boucleur inférieur 26
J . Lubrification 28
K . Tension du fil 30
L . Mécanisme du refroidisseur d'aiguille 32
M. Mécanisme du guide-fil 32
N . Mécanisme de lénrouleur de ruban 34
P . Méchanisme à rabat 34
Q . Accessoire pour fronces 36
R . Accessoire pour couture sur tissus serges 40
Z . Accessoires 42
LISTE DES PIECES ACCESSOIRES 45
INDEX 49
PIECES DE JAUGE 56

Notas para usar este Manual de Piezas

1. Este libro sirve para todas las máquinas de coser que llevan la misma placa de identificación que la que se puede ver en la tapa de este libro (o en la hoja de erratas).
2. Las piezas no normales aparecen como [22/00].
   Los números dentro del rectángulo punteado indican la subclase.
3. Un asterisco ※ en la columna RMKS indica que la pieza se debe instalar con su pieza par. Se debe hacer el pedido del par de piezas.
4. Las piezas suministradas como conjuntos completos se enmarcan con una línea punteada [- - - -].
5. Este libro ha sido compilado basándose en los datos de que se disponía en enero 1992.
6. Las piezas quedan sujetas a cambios de diseño sin aviso previo.
7. De haber un símbolo * junto al "Parts No. (Número de Pieza)", habrá que mirar la lista de piezas separada de la página 45.

INDICE

A. Cuerpo de la máquina 2
B. Mecanismo del cigüeñal 6
C. Mecanismo del barra de aguja 8
D. Mecanismo del prensa telas 10
E. Mecanismo de la alimentación 18
F. Mecanismo del cuchilla 22
G. Mecanismo del presilladora superior 24
H. Mecanismo del presilladora inferior 26
J. Lubricación 28
K. Tension del hilo 30
L. Mecanismo del enfriador de aguja 32
M. Mecanismo guía del hilo 32
N. Mecanismo bobinador de cinta 34
P. Mecanismo de solapado 34
Q. Accesorio de fruncido 36
R. Dispositivo de dobladillo para puntada invisible 40
Z. Accesorios 42
LISTA DE PIEZAS ACCESORIAS 45
INDICE 49
PIEZAS DE CALIBRE 56

A. フレーム関係 /Machine body/Maschinengehäuse/ Corps de la machine/Cuerpo de la máquina

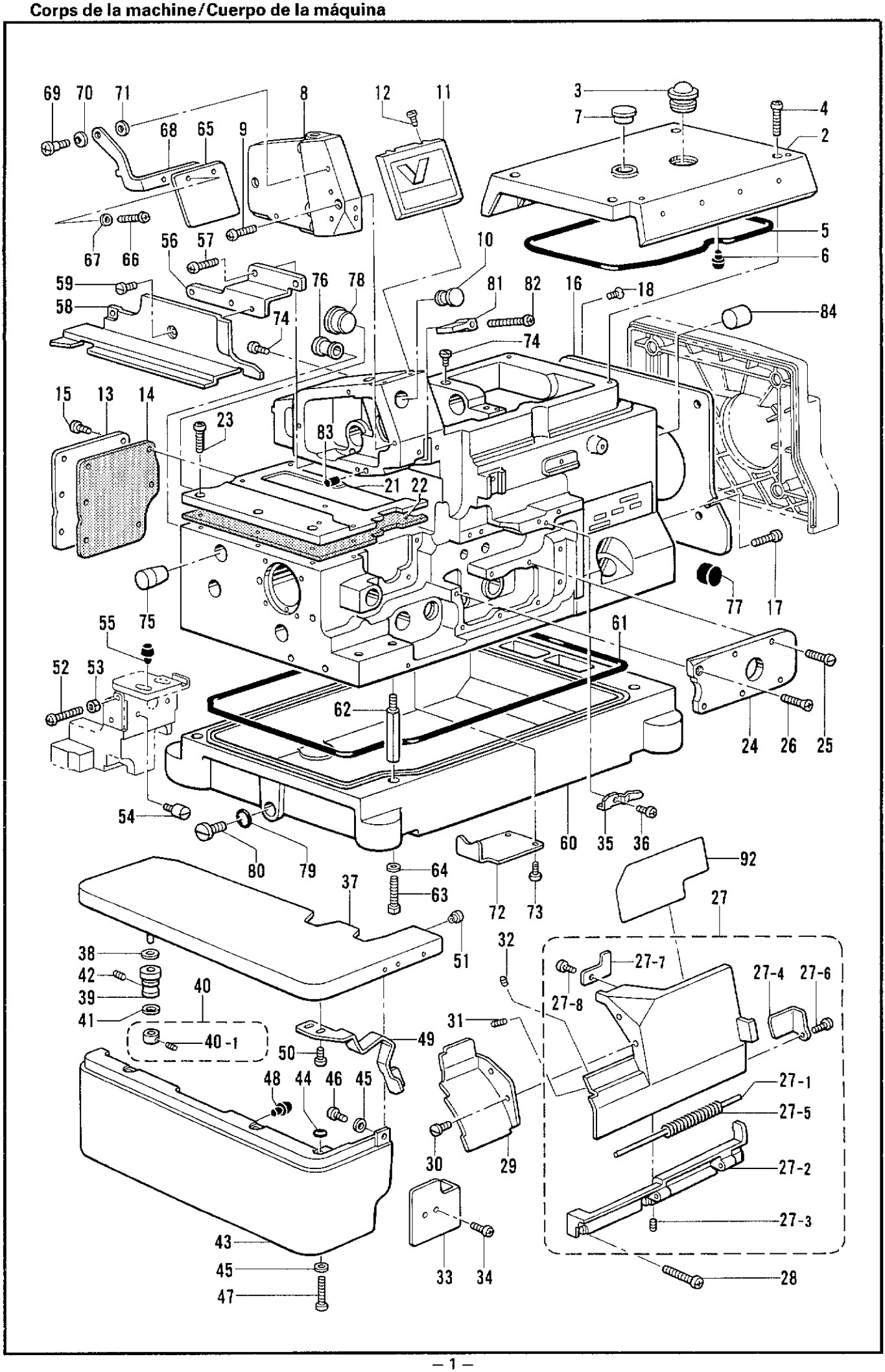

A. フレーム関係 /Machine body/Maschinengehäuse/ Corps de la machine/Cuerpo de la máquina

REF.NO.	CODE	Q'TY	ヒンメイ	NAME OF PARTS	RMKS
2	S20305001	1	ウワカバー	TOP COVER	
3	S02606000	1	ユリヨウケイマト゛	OIL GAUGE WINDOW	
4	062401216	4	ナベ゛コM4X12	SCREW M4X12	
5	S20306000	1	パ゜ッキン	PACKING	
6	S20412000	3	メクラセン	OIL CAP	
7	S23337009	1	メクラセン	OIL CAP	
8	S20712001	1	ソクメンカバ゛ークミ	FRAME SIDE COVER ASSEMBLY	
9	062400816	4	ナベ゛コ4X8	SCREW 4X8	
10	S20345009	1	メクラセン	OIL CAP	
11	S20309001	1	メンイタカバ゛ー	FACE PLATE COVER	
12	S23418001	2	シメネジ゛4X5	SCREW 4X5	
13	S20310001	1	オクリキコウカバ゛ーB	COVER FOR FEED MECHANISM (B)	
14	S20311000	1	パ゜ッキン	PACKING	
15	062400816	6	ナベ゛コ4X8	SCREW 4X8	
16	S23367001	1	フアンカバ゛ー	FAN COVER	
17	062400816	2	ナベ゛コ4X8	SCREW 4X8	
18	061400616	1	サラコ4X6	SCREW 4X6	
21	S20313000	1	オクリタ゛イカバ゛ー	FEED BAR COVER	
22	S20314000	1	パ゜ッキン	PACKING	
23	062401016	6	ナベ゛コ4X10	SCREW 4X10	
24	S20315001	1	ウチカバ゛ー	INSIDE COVER	
25	S23616001	5	シメネジ゛4X10	SCREW 4X10	
26	061400816	1	サラコ4X8	SCREW 4X8	
27	S20316001	1	マエカバ゛ーLクミ	FRONT COVER (L) ASSEMBLY	
27-1	S20318000	1	マエカバ゛ーヒンシ゛シ゛ク	FRONT COVER HINGE SHAFT	
27-2	S20319001	1	マエカバ゛ーヒンシ゛	FRONT COVER HINGE	
27-3	012400436	2	アナヒラ4X4	SET SCREW 4X4	
27-4	S20320001	1	マエカバ゛ーストツパ゜	FRONT COVER STOPPER	
27-5	S20321001	1	マエカバ゛ーハ゛ネ	FRONT COVER SPRING	
27-6	S23418001	1	シメネジ゛4X5	SCREW 4X5	
27-7	S20327001	1	マエカバ゛ートメイタ	STOPPER PLATE FOR FRONT COVER	
27-8	S23418001	1	シメネジ゛4X5	SCREW 4X5	
28	060401416	3	ハ゛イント゛M4X14	SCREW 4X14	
29	S20323001	1	マエカバ゛ーS	FRONT COVER (S)	
30	S23418001	2	シメネジ゛4X5	SCREW 4X5	
31	012400836	1	アナヒラ4X8	SET SCREW 4X8	
32	012400436	1	アナヒラ4X4	SET SCREW 4X4	
33	S20324001	1	マエカバ゛ーLアンナイ	FRONT COVER (L) GUIDE	
34	062400816	2	ナベ゛コ4X8	SCREW 4X8	
35	S20325001	1	マエカバ゛ートメイタハ゛ネ	STOPPER SPRING FOR FRONT COVER	
36	062400616	1	ナベ゛コM4X6	SCREW M4X6	
37	S20328001	1	クロスプ゜レート	CLOTH PLATE	
38	S20329000	1	クロスプ゜レートシート	CLOTH PLATE SHEAT	
39	S20330000	1	クロスプ゜レートササエカラー	CLOTH PLATE SUPPORT COLLAR	
40	S20331001	1	セツトカラークミ	SET COLLAR ASSEMBLY	
40-1	012400436	1	アナヒラ4X4	SET SCREW 4X4	
41	S20333001	1	サラハ゛ネサ゛カ゛ネ	SPRING WASHER	
42	012400636	1	アナヒラ4X6	SET SCREW 4X6	
43	S20334000	1	クロスプ゜レートシタ	CLOTH PLATE (LOWER)	
44	118770001	3	パ゜ッキン	PACKING	
45	025040132	4	ヒラサ゛カ゛ネショウ4	PLAIN WASHER 4	
46	062400616	1	ナベ゛コM4X6	SCREW M4X6	
47	062401216	3	ナベ゛コM4X12	SCREW M4X12	
48	S20412000	2	メクラセン	OIL CAP	
49	S20348001	1	クロスプ゜レートトメイタハ゛ネ	SPRING	
50	060400516	2	ハ゛イント゛M4X5	SCREW M4X5	
51	156482000	1	メクラセン	OIL CAP	
52	062401616	1	ナベ゛コ4X16	SCREW 4X16	
53	021400216	1	2シユナツト4	NUT 4	
54	S20349001	1	シメネジ゛M6	SCREW M6	
55	S20412000	2	メクラセン	OIL CAP	
56	S20336001	1	ヌノアンナイトリツケイタ	CLOTH GUIDE SET PLATE	

A. フレーム関係 / Machine body / Maschinengehäuse / Corps de la machine / Cuerpo de la máquina

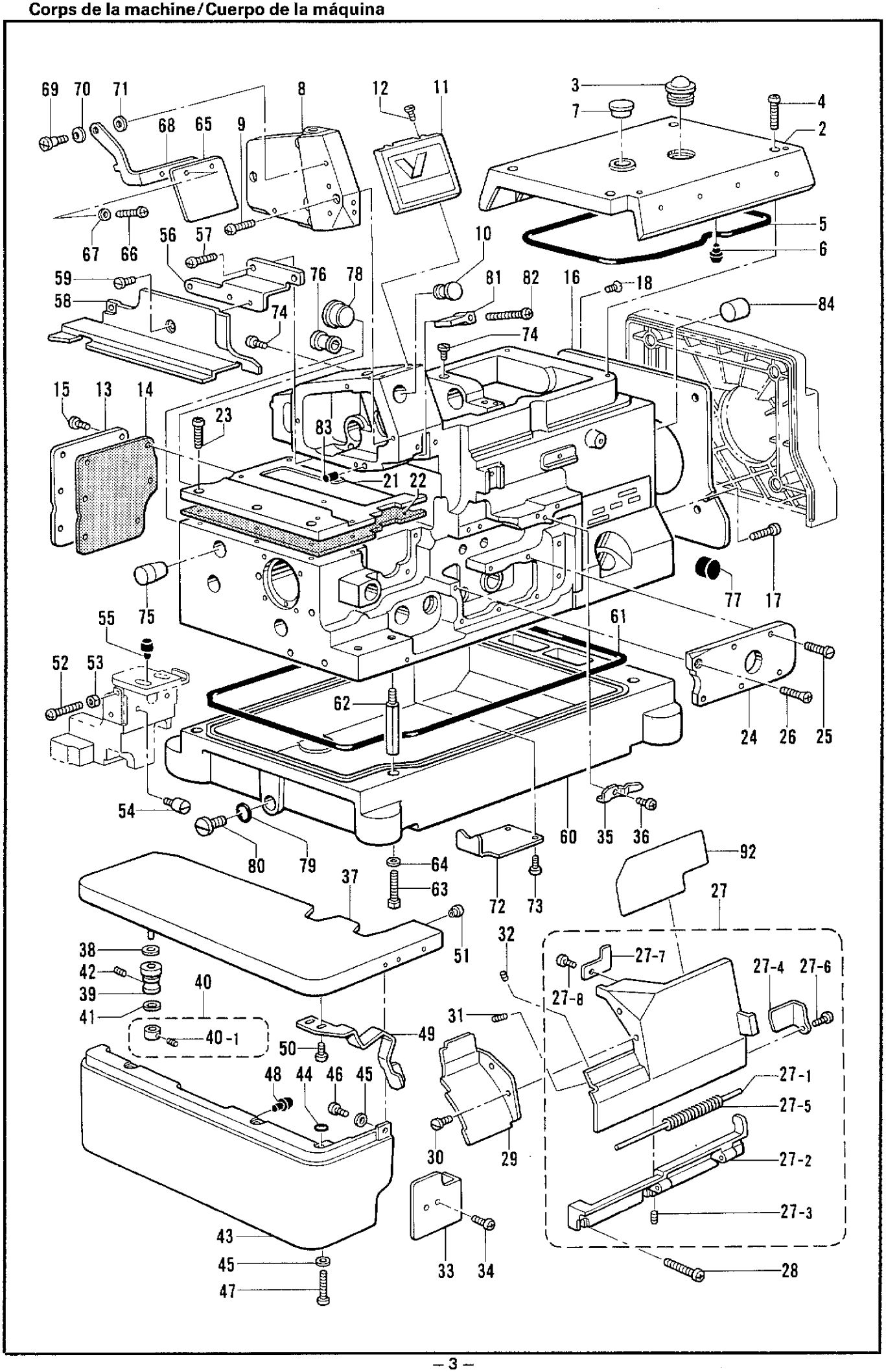

A. フレーム関係 /Machine body/Maschinengehäuse/ Corps de la machine/Cuerpo de la máquina

REF.NO.	CODE	Q'TY	ヒンメイ	NAME OF PARTS	RMKS
57	062400816	2	ﾅﾍﾞｺ4X8	SCREW 4X8	
58	S20337001	1	ｸﾛｽﾌﾟﾚｰﾄﾇﾉｱﾝﾅｲ	CLOTH GUIDE	
59	S23418001	2	ｼﾒﾈｼﾞ4X5	SCREW 4X5	
60	S20338000	1	ｱﾌﾞﾗｳｹ	OIL RESERVOIR	
61	S20339000	1	ﾊﾟｯｷﾝ	PACKING	
62	S23350001	4	ﾎﾝﾀｲｼﾁｭｳ	MACHINE BODY LEG	
63	017501216	4	ﾎﾞﾙﾄ5X12	BOLT 5X12	
64	S23351001	4	ｻﾞｶﾞﾈ	WASHER	
65	S00075000	1	ｱｲｶﾞｰﾄﾞ	EYE GUARD	
66	062350816	2	ﾅﾍﾞｺ3.5X8	SCREW 3.5X8	
67	025350332	2	ﾋﾗｻﾞｶﾞﾈﾀﾞｲ3.5	PLAIN WASHER 3.5	
68	S20340001	1	ｱｲｶﾞｰﾄﾞｻｻｴｲﾀ	EYE GUARD SUPPORT PLATE	
69	S20342001	1	ﾀﾞﾝﾈｼﾞ4	STUD SCREW 4	
70	146598001	1	ﾊﾞﾈｻﾞｶﾞﾈ	SPRING WASHER	
71	S00077000	1	ｽﾍﾟｰｻ	SPACER	
72	S20343001	1	ｼｷﾘｲﾀ	OIL STOPPER PLATE	
73	062400616	2	ﾅﾍﾞｺM4X6	SCREW M4X6	
74	062061016	5	ﾅﾍﾞｺ6X10	SCREW 6X10	
75	S20344009	1	ﾒｸﾗｾﾝ	OIL CAP	
76	S20345009	1	ﾒｸﾗｾﾝ	OIL CAP	
77	154841001	1	ﾒｸﾗｾﾝ	OIL CAP	
78	108520009	1	ﾒｸﾗｾﾝ	OIL CAP	
79	081009070	1	OﾘﾝｸﾞP9	O RING P9	
80	S23357001	1	ｼﾒﾈｼﾞ10	SCREW 10	
81	S20346000	1	ﾊﾘﾎﾞｳｱﾌﾞﾗｳｹ	NEEDLE BAR OIL RESERVOIR	
82	062401616	1	ﾅﾍﾞｺ4X16	SCREW 4X16	
83	S20878000	1	ﾒｸﾗｾﾝ	OIL CAP	
84	140066009	1	ﾒｸﾗｾﾝ	OIL CAP	
92	S25181001	1	ｲﾄﾄｵｼｾﾂﾒｲﾗﾍﾞﾙC	THREADING DIAGRAM LABEL (C)	

B. 駆動軸関係/Crank shaft mechanism/Kurbelwelle/ Mécanisme du vilebrequin/Mecanismo del cigüeñal

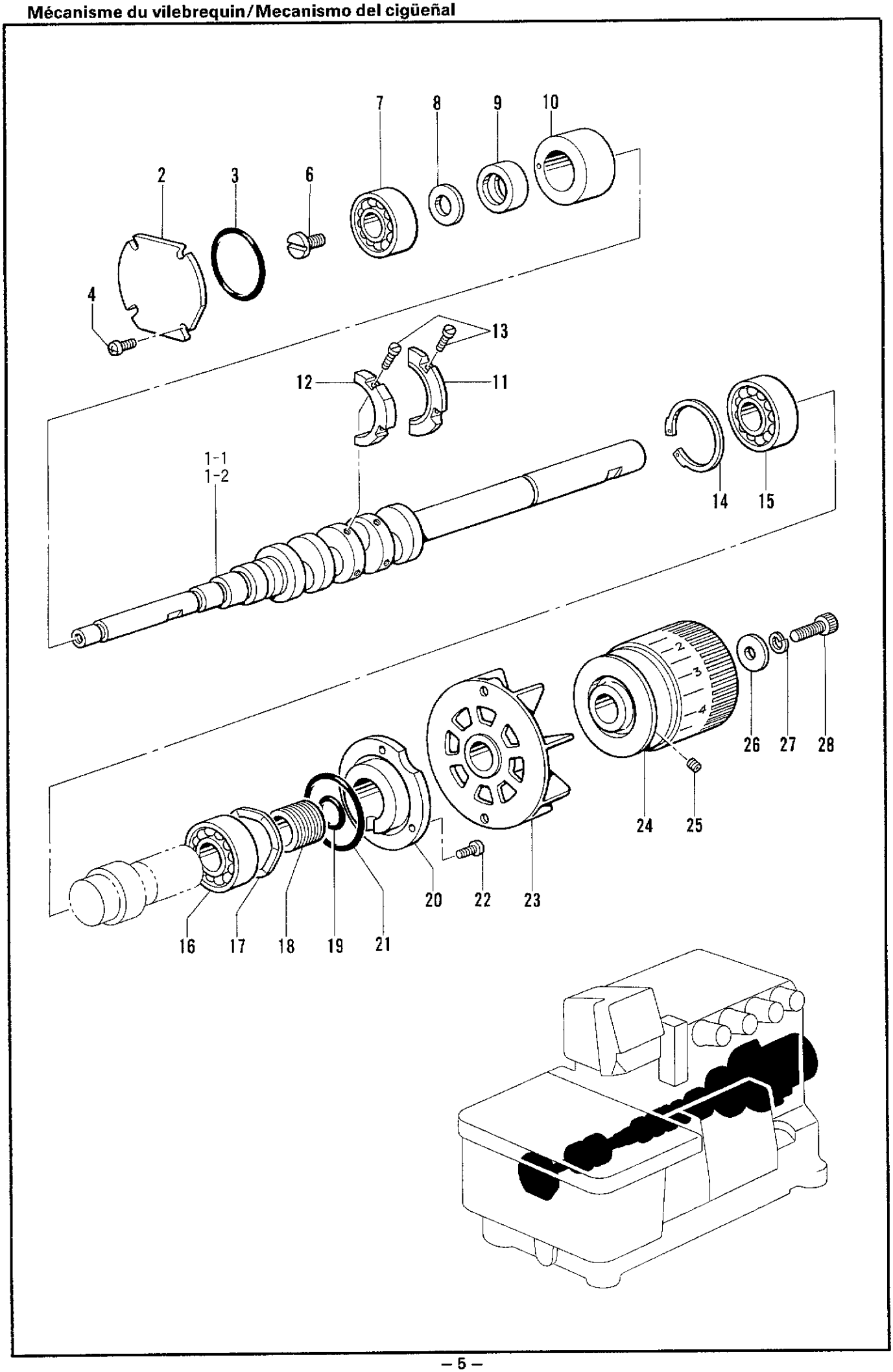

B. 駆動軸関係 /Crank shaft mechanism/Kurbelwelle/ Mécanisme du vilebrequin/Mecanismo del cigüeñal

REF.NO.	CODE	Q'TY	ヒンメイ	NAME OF PARTS	RMKS
2	S20352001	1	ベアリングフタ	BEARING CAP	
3	S20353000	1	Oリング	O RING	
4	062400816	4	ナベコ4X8	SCREW 4X8	
6	S23618001	1	シメネジ6X10	SCREW 6X10	
7	S29136001	1	タマジクウケ6300Z	BALL BEARING 6300Z	
8	S20356001	1	ヒラザガネ10	PLAIN WASHER 10	
9	S20357000	1	ニジユウカンヘンシンカバー	CHAIN STITCH ECCENTRIC COVER	
10	S20358000	1	クトウシクメタル	CRANK SHAFT BUSH	
11	S20359000	1	バランスウエイトR	BALANCE WEIGHT (R)	
12	S20360000	1	バランスウエイトL	BALANCE WEIGHT (L)	
13	S20355001	4	シメネジ3X8.5	SCREW 3X8.5	
14	048400242	1	トメワアナヨウC40	STOP RING C40	
15	076203000	1	タマジクウケ6203	BALL BEARING 6203	
16	S27868001	1	タマジクウケ6203V	BALL BEARING 6203V	
17	S20361001	1	ナミバネ	WAVE SPRING	
18	S20362001	1	クトウシクオイルキリ	CRANK SHAFT OIL REJECTOR	
19	S20363000	1	Oリング017	O RING 017	
20	S20364000	1	ベアリングオサエ	BEARING PRESSER	
21	S20365000	1	Oリング030	O RING 030	
22	060401016	3	バイントM4X10	SCREW M4X10	
23	S20366000	1	ファン	FAN	
24	S20367001	1	プーリ	PULLEY	
25	012060636	2	アナヒラ6X6	SET SCREW 6X6	
26	152710001	1	ザガネ	WASHER	
27	028060242	1	バネザガネ2−6	SPRING WASHER 2-6	
28	018061636	1	アナホルト6X16	BOLT 6X16	
			<ハイリフトヨウ>	<FOR HIGH-LIFT>	
1-1 ★	S23368001	1	クトウシクLネジツキ	CRANK SHAFT (L) WITH SCREW	
			<チョウハイリフトヨウ 31,32,57>	<FOR EXTRA HIGH-LIFT 31,32,57>	
1-2 ★	S23369001	1	クトウシクMネジツキ	CRANK SHAFT (M) WITH SCREW	

★クドウジクとロッドは、同色（赤色・青色の２種類）の組合わせで、選択組付けをしています。
ご注文の際には、色を指定して下さい。

★ The crank shaft and rod are to be selected and installed to parts of the same color (2 types: red and blue). Be sure to specify a color when ordering.

★ Die Kurbelwelle und die Stange müssen mit den gleichfarbigen Teilen (zwei Typen: rot und blau) ausgewählt und montiert werden. Geben Sie daher bei der Bestellung unbedingt die Farbe an.

★ L'arbre et la bielle doivent être choisis et montés avec des pièces de couleur identique (2 types: rouge et bleu). Veiller à bien préciser la couleur en passant la commande.

★ El cigüeñal y la varilla del cigüeñal se deben seleccionar e instalar con las piezas del mismo color (dos tipos: rojas y azules). Al hacer el pedido se debe especificar el color.

C. 針棒関係 / Needle bar mechanism / Nadelstangenvorrichtung / Mécanisme de la barre à aiguille / Mecanismo del barra de aguja

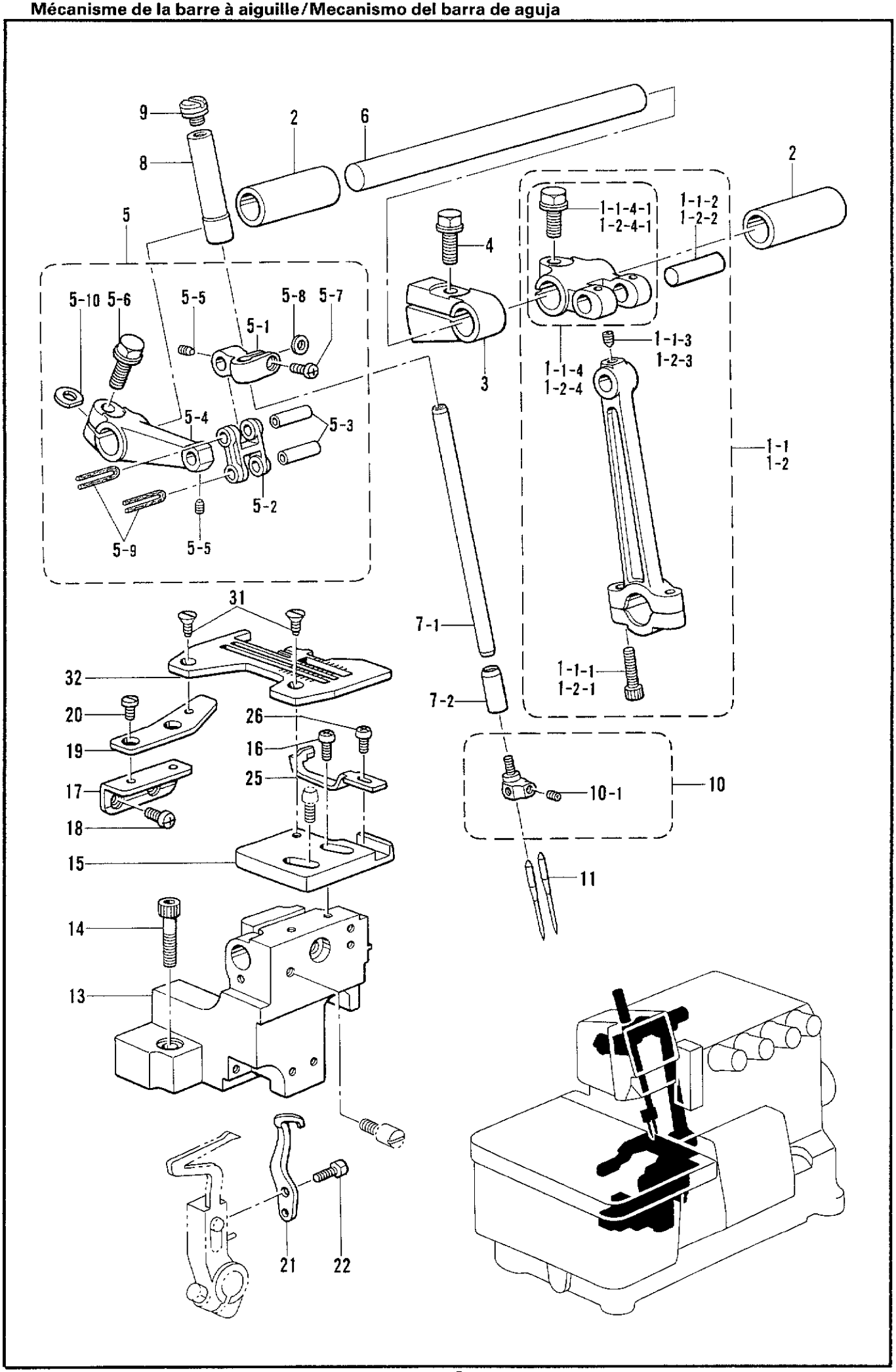

C. 針棒関係/Needle bar mechanism/Nadelstangenvorrichtung/ Mécanisme de la barre à aiguille/Mecanismo del barra de aguja

REF.NO.	CODE	Q'TY	ヒンメイ	NAME OF PARTS	RMKS
2	S20382000	2	ハリジクメタル	NEEDLE SHAFT BUSH	
3	S20385001	1	ハリバランス	NEEDLE BALANCE	
4	S20849001	1	フランジボルト6X16ホソメ	BOLT 6X16	
5	S20386001	1	ハリボウダキクミ	NEEDLE BAR CLAMP ASSEMBLY	
5-1	S20387001	1	ハリボウダキ	NEEDLE BAR CLAMP	
5-2	S20388001	1	ハリボウリンク	NEEDLE BAR LINK	※
5-3	S20389001	2	ハリボウリンクジク	NEEDLE BAR LINK SHAFT	※
5-4	S20390001	1	ハリウデ	NEEDLE BAR LEVER	
5-5	S23342001	2	アナトガリ4X5	SET SCREW 4X5	
5-6	S20849001	1	フランジボルト6X16ホソメ	BOLT 6X16	
5-7	062350816	1	ナベコ3.5X8	SCREW 3.5X8	
5-8	S20391001	1	スペーサ	SPACER	
5-9	S20392000	2	フエルト	FELT	
5-10	155162001	1	スペーサ	SPACER	
6	S20384001	1	ハリジク	NEEDLE SHAFT	
7	S23365001	1	ハリボウクミ	NEEDLE BAR ASSEMBLY	
7-1	S20393001	1	ハリボウ	NEEDLE BAR	
7-2	S20395001	1	ハリボウメタルD	NEEDLE BAR BUSH (D)	
8	S20394001	1	ハリボウメタルU	NEEDLE BAR BUSH (U)	
9	S23343001	1	シメネジクミ	SCREW ASSEMBLY	
10	*	1	ハリドメクミ	NEEDLE CLAMP ASSEMBLY	
10-1	146427001	2	アナトメネジ3.18クボミ	SET SCREW 3.18	
11	*	2	ミシンハリDCX27	NEEDLE DCX27	
13	S20408001	1	ハリイタササエダイ	NEEDLE PLATE SUPPORT BRACKET	
14	018062536	2	アナボルト6X25	BOLT 6X25	
15	S20410001	1	ハリイタササエイタ	NEEDLE PLATE SUPPORT PLATE	
16	062401016	2	ナベコ4X10	SCREW 4X10	
17	S20413001	1	ハリイタササエイタBササエ	PLATE (B) SUPPORT	
18	062400616	2	ナベコM4X6	SCREW M4X6	
19	S20414001	1	ハリイタササエイタB	NEEDLE PLATE SUPPORT PLATE (B)	
20	S23418001	2	シメネジ4X5	SCREW 4X5	
21	S20415001	1	イドウハリウケ	MOVABLE NEEDLE GUARD	
22	S20416001	1	ボルト3.5X10	BOLT 3.5X10	
25	S20417001	1	ハリウケF	NEEDLE GUARE (F)	
26	062350616	1	ナベコM3.5X6	SCREW M3.5X6	
31	100032003	2	サラネジ4.37	SCREW 4.37	
32	*	1	ハリイタ	NEEDLE PLATE	
			<ハイリフトヨウ>	<FOR HIGH-LIFT>	
1-1 ★	S20376001	1	ハリクランクロッドクミH	NEEDLE DRIVING CRANK ROD ASSEMBLY (H)	
1-1-1	018401622	2	アナボルト4X16	BOLT 4X16	
1-1-2	S20373001	1	クランクロッドジク	CRANK ROD SHAFT	※
1-1-3	S23342001	1	アナトガリ4X5	SET SCREW 4X5	
1-1-4	S20377001	1	ハリジクウデネジツキH	NEEDLE ARM DRIVING LEVER WITH SCREW (H)	※
1-1-4-1	S20849001	1	フランジボルト6X16ホソメ	BOLT 6X16	
			<チョウハイリフトヨウ 31,32,57>	<FOR EXTRA HIGH-LIFT 31,32,57>	
1-2 ★	S20379001	1	ハリクランクロッドクミEU	NEEDLE DRIVING CRANK ROD ASSEMBLY (EU)	
1-2-1	018401622	2	アナボルト4X16	BOLT 4X16	
1-2-2	S20373001	1	クランクロッドジク	CRANK ROD SHAFT	※
1-2-3	S23342001	1	アナトガリ4X5	SET SCREW 4X5	
1-2-4	S20380001	1	ハリジクウデネジツキEU	NEEDLE ARM DRIVING LEVER WITH SCREW (EU)	※
1-2-4-1	S20849001	1	フランジボルト6X16ホソメ	BOLT 6X16	

★クドウジクとロッドは、同色（赤色・青色の２種類）の組合わせで、選択組付けをしています。
ご注文の際には、色を指定して下さい。

★ The crank shaft and rod are to be selected and installed to parts of the same color (2 types: red and blue). Be sure to specify a color when ordering.

★ Die Kurbelwelle und die Stange müssen mit den gleichfarbigen Teilen (zwei Typen: rot und blau) ausgewählt und montiert werden. Geben Sie daher bei der Bestellung unbedingt die Farbe an.

★ L'arbre et la bielle doivent être choisis et montés avec des pièces de couleur identique (2 types: rouge et bleu). Veiller à bien préciser la couleur en passant la commande.

★ El cigüeñal y la varilla del cigüeñal se deben seleccionar e instalar con las piezas del mismo color (dos tipos: rojas y azules). Al hacer el pedido se debe especificar el color.

D. 押工関係/Presser foot mechanism/Stoffdrückerfuß/ Mécanisme du pied presseur/Mecanismo del prensa telas

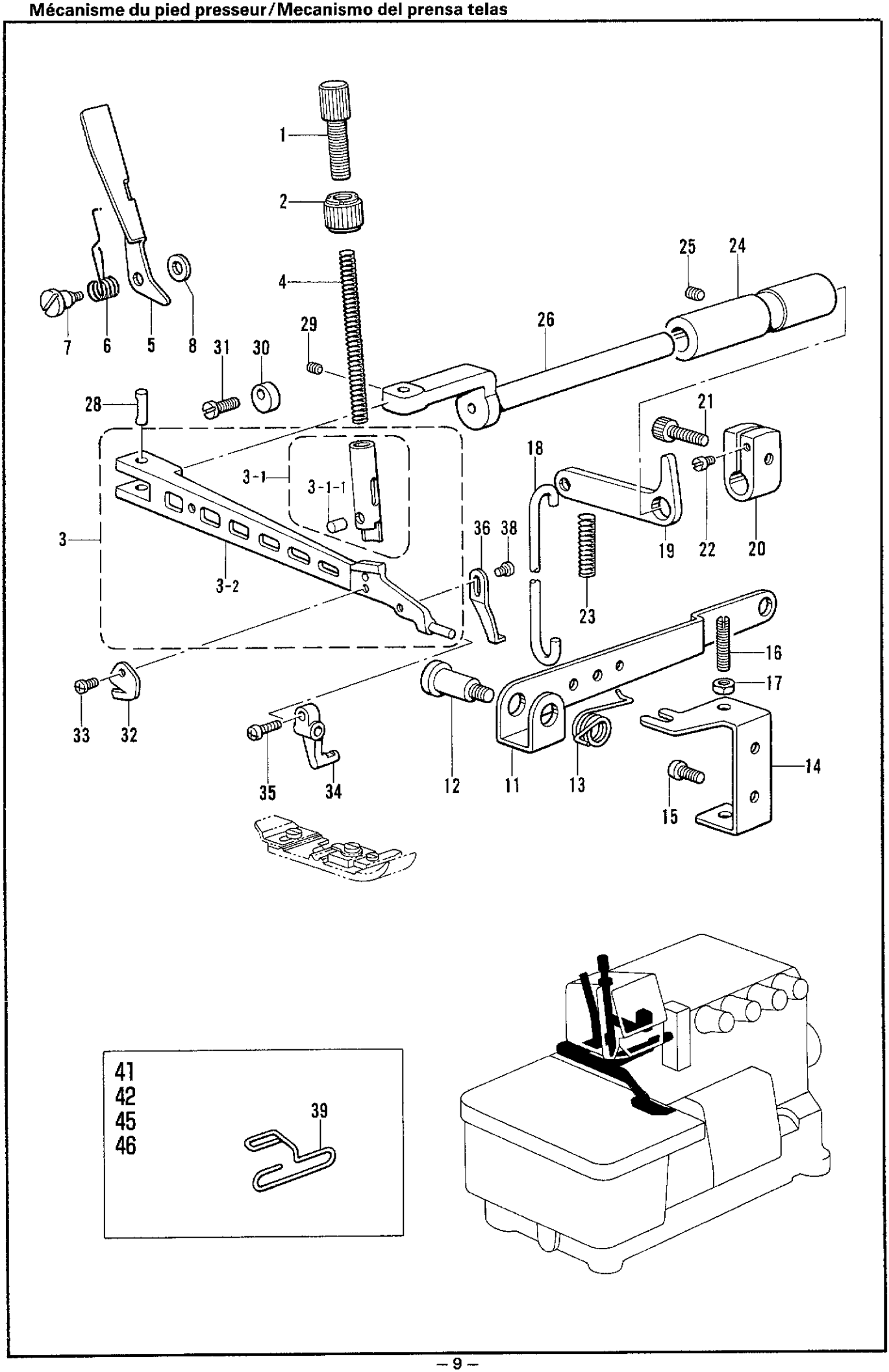

D. 押エ関係 / Presser foot mechanism / Stoffdrückerfuß / Mécanisme du pied presseur / Mecanismo del prensa telas

REF.NO.	CODE	Q'TY	ヒンメイ	NAME OF PARTS	RMKS
1	S20472001	1	オサエチヨウセツネジ゛	PRESSER ADJUST SCREW	
2	S23341009	1	チヨウセツネジ゛ツマミナット	NUT	
3	S23354001	1	オサエウテ゛クミA	PRESSER ARM ASSEMBLY (A)	
3-1	S20473001	1	オサエボ゛ウクミ	PRESSER BAR ASSEMBLY	※
3-1-1	S20475000	1	オサエクッション	PRESSER CUSHION	
3-2	S20492001	1	シュオサエウテ゛	MAIN PRESSER ARM	※
4	S20476001	1	オサエハ゛ネ	PRESSER SPRING	
5	S20478001	1	オサエテアケ゛	PRESSER BAR LIFTER	
6	S20479001	1	オサエテアケ゛ハ゛ネ	PRESSER BAR LIFTER SPRING	
7	S20480001	1	タ゛ンネジ゛4	STUD SCREW 4	
8	146354001	1	サ゛カ゛ネ	WASHER	
11	S20482001	1	オサエアシアケ゛レハ゛ー	PRESSER FOOT LIFTER LEVER	
12	S20483001	1	タ゛ンネジ゛8	STUD SCREW 8	
13	S20484001	1	オサエアシアケ゛レハ゛ーハ゛ネ	SPRING	
14	S23349001	1	レハ゛ーチヨウセツイタ	LEVER ADJUST PLATE	
15	062401016	2	ナヘ゛コ4X10	SCREW 4X10	
16	011502016	2	トメネジ゛5X20ヒラ	SET SCREW 5X20	
17	021500316	2	3シユナツト5	NUT 5	
18	S20485001	1	オサエアケ゛リンク	PRESSER BAR LIFTER LINK	
19	S20486001	1	オサエアケ゛レハ゛ー	PRESSER BAR LIFTER LEVER	
20	S20487001	1	オサエアケ゛ウテ゛	PRESSER BAR LIFTER ARM	
21	S20175001	1	アナホルト6X16ホソメ	BOLT 6X16	
22	S20488001	1	ストツパネジ゛	STOPPER SCREW	
23	S20489001	1	オサエアケ゛レハ゛ーハ゛ネ	SPRING	
24	S20490001	1	オサエウテ゛ジ゛クメタル	PRESSER ARM SHAFT BUSH	
25	012060636	1	アナヒラ6X6	SET SCREW 6X6	
26	S20491001	1	オサエウテ゛ジ゛ク	PRESSER ARM SHAFT	
28	S20493001	1	オサエウテ゛ヒ゜ン	PIN	
29	012400436	1	アナヒラ4X4	SET SCREW 4X4	
30	S03321001	1	オサエウテ゛ストツパ゜	PRESSER ARM STOPPER	
31	S20740001	1	シメネジ゛4X10シール	SCREW 4X10 SEAL	
32	S20118001	1	カラヌイメス	TRIMMING KNIFE	
33	060300416	1	ハ゛イント゛M3X4	SCREW M3X4	
34	S20494001	1	フクオサエウテ゛	SUB PRESSER ARM	
35	062670712	1	ナヘ゛コ357−40X7	SCREW 357X7	
36	S20495001	1	オサエストツパ゜	PRESSER FOOT STOPPER	
38	062300516	1	ナヘ゛コ3X5	SCREW 3X5	
			<テープ゜ツケヨウ>	<FOR TAPING>	
39	S23364000	1	テープ゜アンナイ	TAPE GUIDE	

D. 押エ関係/Presser foot mechanism/Stoffdrückerfuß/ Mécanisme du pied presseur/Mecanismo del prensa telas

22-5
23-5

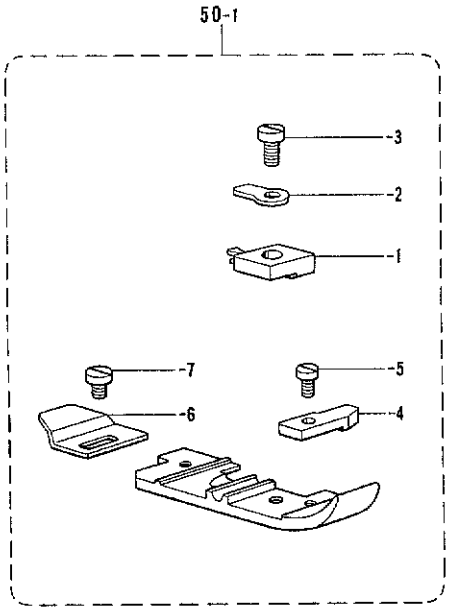

57-6

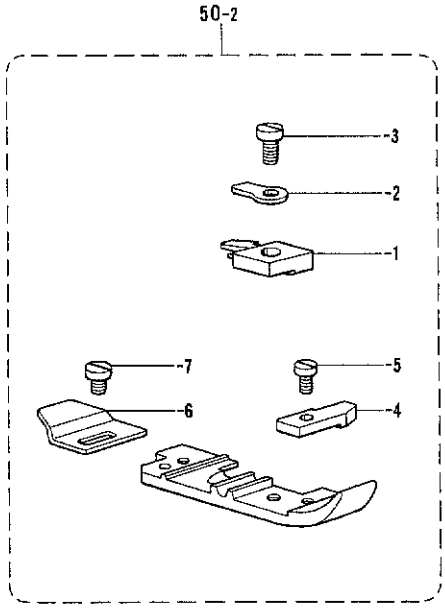

22-6
23-6

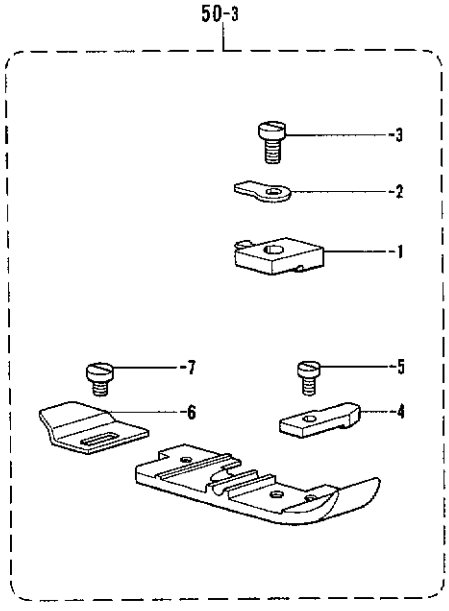

24-5
25-5

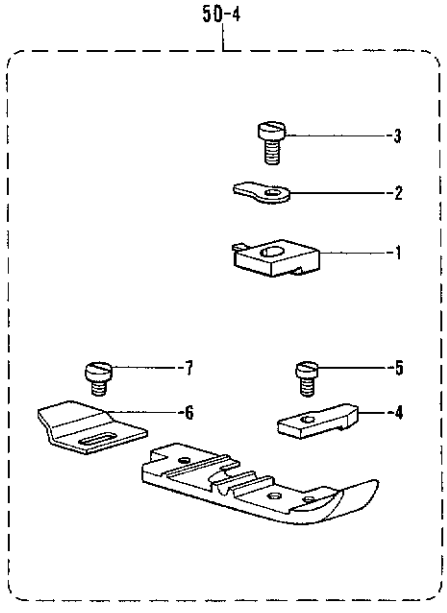

24-6
25-6
31-6
32-6

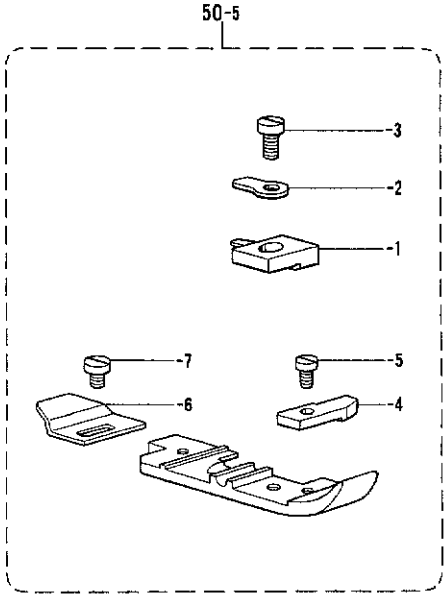

27-5
28-5

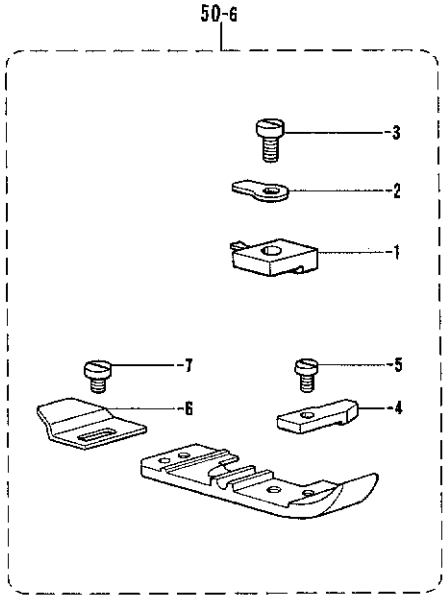

D. 押エ関係 / Presser foot mechanism / Stoffdrückerfuß / Mécanisme du pied presseur / Mecanismo del prensa telas

REF.NO.	CODE	Q'TY	ヒンメイ	NAME OF PARTS	RMKS
			<22-5 23-5>		
50-1	S19280001	1	オサエクミ	PRESSER FOOT ASSEMBLY	
50-1-1	S19976001	1	ツメ	STITCH TONGUE	
50-1-2	S19496001	1	オサエトリツケイタ	PRESSER FOOT PLATE	
50-1-3	150755001	1	シメネジ"3.18	SCREW 3.18	
50-1-4	S19258001	1	オサエF	PRESSER FOOT (F)	
50-1-5	S01295001	1	シメネジ"2.38X3.5	SCREW 2.38X3.5	
50-1-6	S19259001	1	オサエB	PRESSER FOOT (B)	
50-1-7	140530002	1	シメネジ"2.38	SCREW 2.38	
			<57-6>		
50-2	S19303001	1	オサエクミ	PRESSER FOOT ASSEMBLY	
50-2-1	S19286001	1	ツメ	STITCH TONGUE	
50-2-2	S19496001	1	オサエトリツケイタ	PRESSER FOOT PLATE	
50-2-3	150755001	1	シメネジ"3.18	SCREW 3.18	
50-2-4	S19258001	1	オサエF	PRESSER FOOT (F)	
50-2-5	S01295001	1	シメネジ"2.38X3.5	SCREW 2.38X3.5	
50-2-6	S19259001	1	オサエB	PRESSER FOOT (B)	
50-2-7	140530002	1	シメネジ"2.38	SCREW 2.38	
			<22-6 23-6>		
50-3	S19282001	1	オサエクミ	PRESSER FOOT ASSEMBLY	
50-3-1	S19283001	1	ツメ	STITCH TONGUE	
50-3-2	S19496001	1	オサエトリツケイタ	PRESSER FOOT PLATE	
50-3-3	150755001	1	シメネジ"3.18	SCREW 3.18	
50-3-4	S19258001	1	オサエF	PRESSER FOOT (F)	
50-3-5	S01295001	1	シメネジ"2.38X3.5	SCREW 2.38X3.5	
50-3-6	S19259001	1	オサエB	PRESSER FOOT (B)	
50-3-7	140530002	1	シメネジ"2.38	SCREW 2.38	
			<24-5 25-5>		
50-4	S19284001	1	オサエクミ	PRESSER FOOT ASSEMBLY	
50-4-1	S19976001	1	ツメ	STITCH TONGUE	
50-4-2	S19496001	1	オサエトリツケイタ	PRESSER FOOT PLATE	
50-4-3	150755001	1	シメネジ"3.18	SCREW 3.18	
50-4-4	S19258001	1	オサエF	PRESSER FOOT (F)	
50-4-5	S01295001	1	シメネジ"2.38X3.5	SCREW 2.38X3.5	
50-4-6	S19259001	1	オサエB	PRESSER FOOT (B)	
50-4-7	140530002	1	シメネジ"2.38	SCREW 2.38	
			<24-6 25-6 31-6 32-6>		
50-5	S19285001	1	オサエクミ	PRESSER FOOT ASSEMBLY	
50-5-1	S19286001	1	ツメ	STITCH TONGUE	
50-5-2	S19496001	1	オサエトリツケイタ	PRESSER FOOT PLATE	
50-5-3	150755001	1	シメネジ"3.18	SCREW 3.18	
50-5-4	S19258001	1	オサエF	PRESSER FOOT (F)	
50-5-5	S01295001	1	シメネジ"2.38X3.5	SCREW 2.38X3.5	
50-5-6	S19259001	1	オサエB	PRESSER FOOT (B)	
50-5-7	140530002	1	シメネジ"2.38	SCREW 2.38	
			<27-5 28-5>		
50-6	S19287001	1	オサエクミ	PRESSER FOOT ASSEMBLY	
50-6-1	S19976001	1	ツメ	STITCH TONGUE	
50-6-2	S19496001	1	オサエトリツケイタ	PRESSER FOOT PLATE	
50-6-3	150755001	1	シメネジ"3.18	SCREW 3.18	
50-6-4	S19258001	1	オサエF	PRESSER FOOT (F)	
50-6-5	S01295001	1	シメネジ"2.38X3.5	SCREW 2.38X3.5	
50-6-6	S19259001	1	オサエB	PRESSER FOOT (B)	
50-6-7	140530002	1	シメネジ"2.38	SCREW 2.38	

D. 押工関係/Presser foot mechanism/Stoffdrückerfuß/ Mécanisme du pied presseur/Mecanismo del prensa telas

27-6
-7
28-6
-7

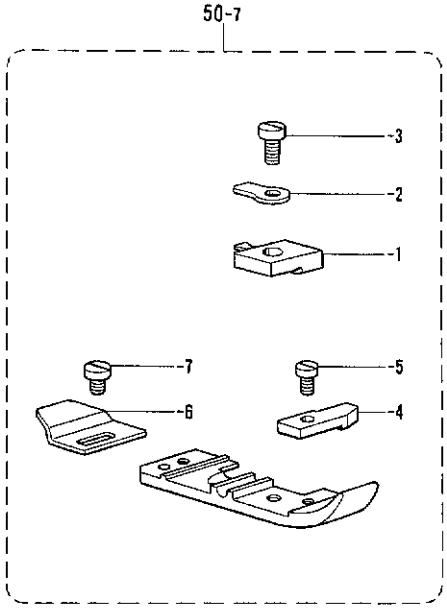

24-7
25-7
31-7
32-7

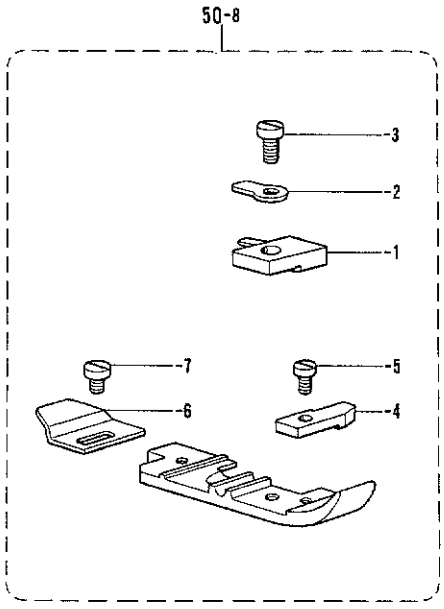

33-5
34-5

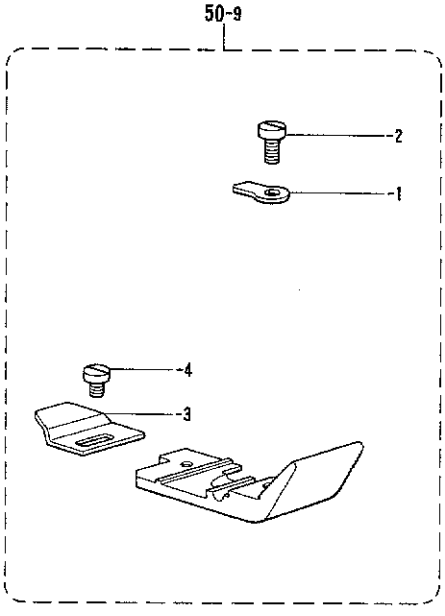

41-5
42-5

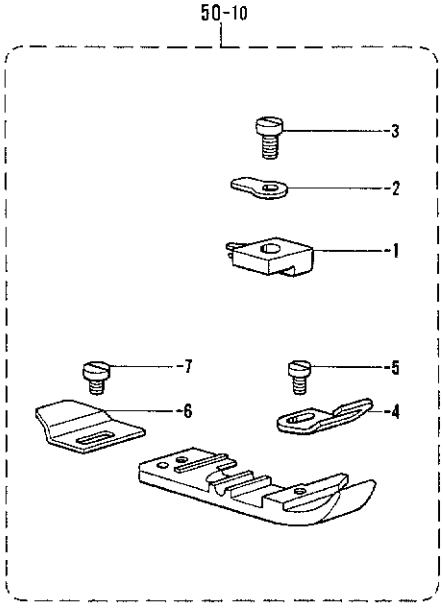

45-5
46-5

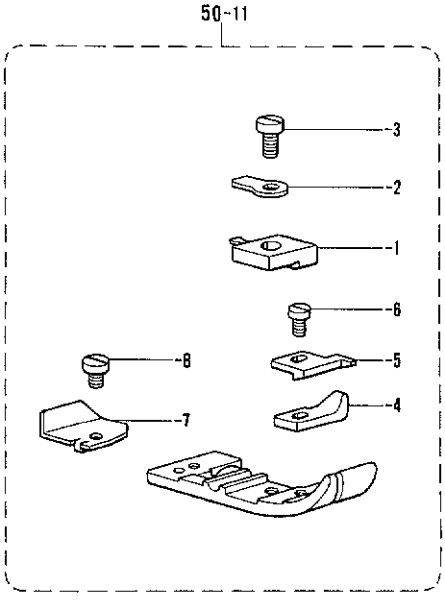

45-6
-7
46-6
-7

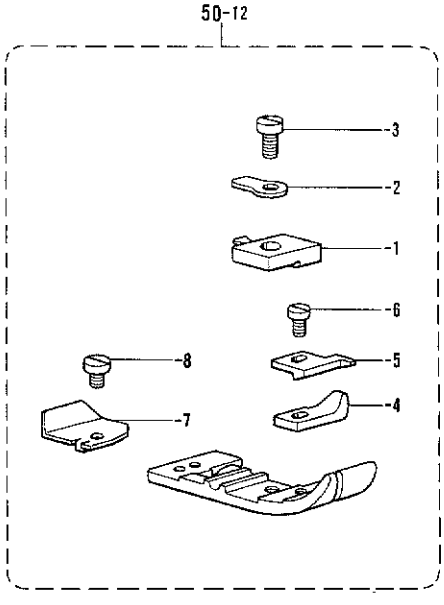

D. 押工関係/Presser foot mechanism/Stoffdrückerfuß/ Mécanisme du pied presseur/Mecanismo del prensa telas

REF.NO.	CODE	Q'TY	ヒンメイ	NAME OF PARTS	RMKS
			<27-6,7 28-6,7>		
50-7	S19288001	1	オサエクミ	PRESSER FOOT ASSEMBLY	
50-7-1	S19283001	1	ツメ	STITCH TONGUE	
50-7-2	S19496001	1	オサエトリツケイタ	PRESSER FOOT PLATE	
50-7-3	150755001	1	シメネジ"3.18	SCREW 3.18	
50-7-4	S19258001	1	オサエF	PRESSER FOOT (F)	
50-7-5	S01295001	1	シメネジ"2.38X3.5	SCREW 2.38X3.5	
50-7-6	S19259001	1	オサエB	PRESSER FOOT (B)	
50-7-7	140530002	1	シメネジ"2.38	SCREW 2.38	
			<24-7 25-7 31-7 32-7>		
50-8	S19289001	1	オサエクミ	PRESSER FOOT ASSEMBLY	
50-8-1	S19975001	1	ツメ	STITCH TONGUE	
50-8-2	S19496001	1	オサエトリツケイタ	PRESSER FOOT PLATE	
50-8-3	150755001	1	シメネジ"3.18	SCREW 3.18	
50-8-4	S19258001	1	オサエF	PRESSER FOOT (F)	
50-8-5	S01295001	1	シメネジ"2.38X3.5	SCREW 2.38X3.5	
50-8-6	S19259001	1	オサエB	PRESSER FOOT (B)	
50-8-7	140530002	1	シメネジ"2.38	SCREW 2.38	
			<33-5 34-5>		
50-9	S19291001	1	オサエクミ	PRESSER FOOT ASSEMBLY	
50-9-1	S19496001	1	オサエトリツケイタ	PRESSER FOOT PLATE	
50-9-2	106640001	1	シメネジ"3.18	SCREW 3.18	
50-9-3	S19259001	1	オサエB	PRESSER FOOT (B)	
50-9-4	140530002	1	シメネジ"2.38	SCREW 2.38	
			<41-5 42-5>		
50-10	S19293001	1	オサエクミ	PRESSER FOOT ASSEMBLY	
50-10-1	S19974001	1	ツメ	STITCH TONGUE	
50-10-2	S19496001	1	オサエトリツケイタ	PRESSER FOOT PLATE	
50-10-3	150755001	1	シメネジ"3.18	SCREW 3.18	
50-10-4	S19296001	1	テープガイド"	TAPE GUIDE	
50-10-5	S01295001	1	シメネジ"2.38X3.5	SCREW 2.38X3.5	
50-10-6	S19259001	1	オサエB	PRESSER FOOT (B)	
50-10-7	140530002	1	シメネジ"2.38	SCREW 2.38	
			<45-5 46-5>		
50-11	S19297001	1	オサエクミ	PRESSER FOOT ASSEMBLY	
50-11-1	S19976001	1	ツメ	STITCH TONGUE	
50-11-2	S19496001	1	オサエトリツケイタ	PRESSER FOOT PLATE	
50-11-3	150755001	1	シメネジ"3.18	SCREW 3.18	
50-11-4	S19279001	1	オサエF	PRESSER FOOT (F)	
50-11-5	S19300001	1	テープガイド"	TAPE GUIDE	
50-11-6	S01295001	1	シメネジ"2.38X3.5	SCREW 2.38X3.5	
50-11-7	S19299001	1	オサエB	PRESSER FOOT (B)	
50-11-8	140530002	1	シメネジ"2.38	SCREW 2.38	
			<45-6,7 46-6,7>		
50-12	S19301001	1	オサエクミ	PRESSER FOOT ASSEMBLY	
50-12-1	S19283001	1	ツメ	STITCH TONGUE	
50-12-2	S19496001	1	オサエトリツケイタ	PRESSER FOOT PLATE	
50-12-3	150755001	1	シメネジ"3.18	SCREW 3.18	
50-12-4	S19279001	1	オサエF	PRESSER FOOT (F)	
50-12-5	S19300001	1	テープガイド"	TAPE GUIDE	
50-12-6	S01295001	1	シメネジ"2.38X3.5	SCREW 2.38X3.5	
50-12-7	S19299001	1	オサエB	PRESSER FOOT (B)	
50-12-8	140530002	1	シメネジ"2.38	SCREW 2.38	

D. 押工関係/Presser foot mechanism/Stoffdrückerfuß/ Mécanisme du pied presseur/Mecanismo del prensa telas

57-7

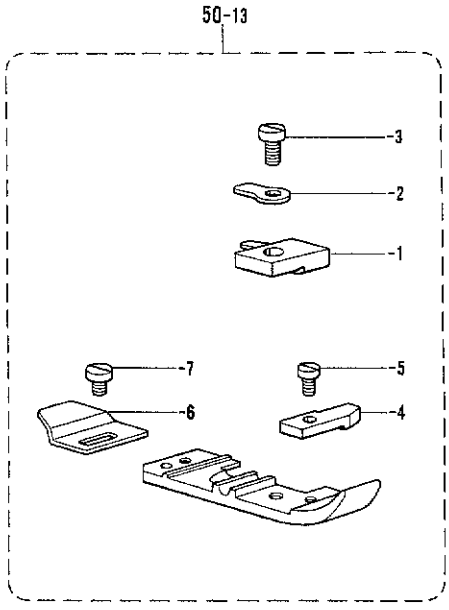

37-5
38-5

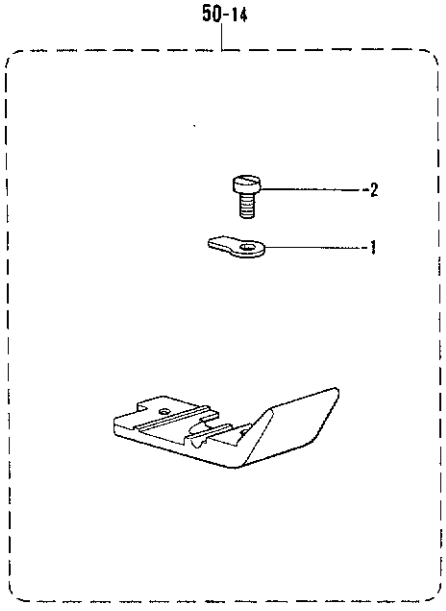

22-4
23-4

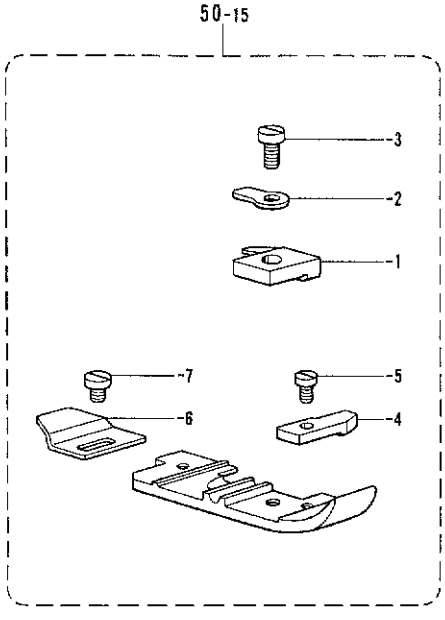

22-7
23-7

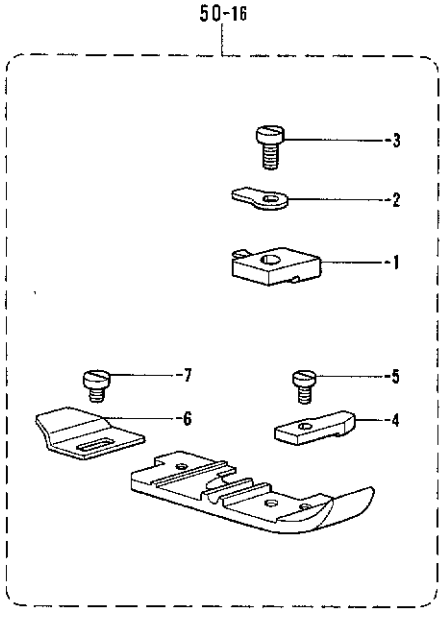

41-6
42-6

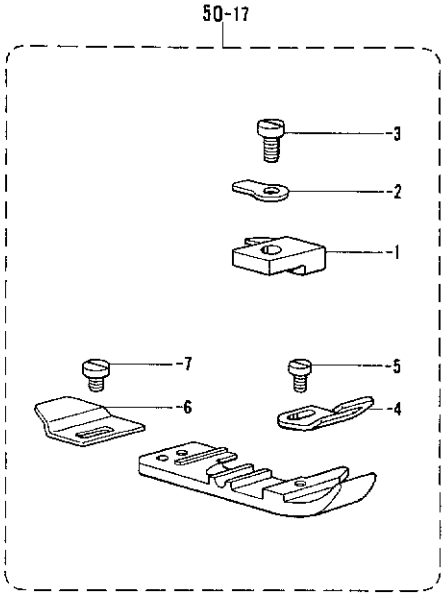

49-5
-6

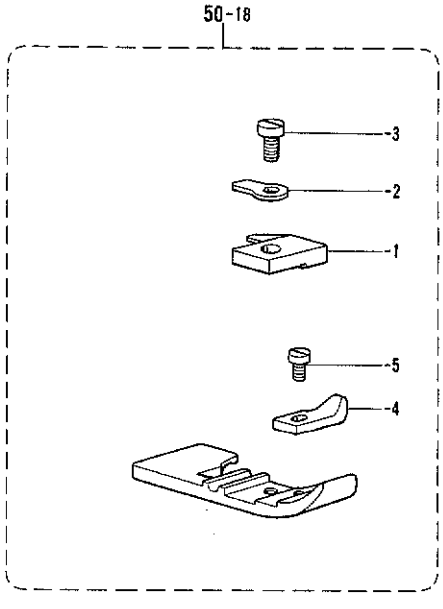

D. 押エ関係 / Presser foot mechanism / Stoffdrückerfuß / Mécanisme du pied presseur / Mecanismo del prensa telas

REF.NO.	CODE	Q'TY	ヒンメイ	NAME OF PARTS	RMKS
			<57-7>		
50-13	S20881001	1	オサエクミ	PRESSER FOOT ASSEMBLY	
50-13-1	S19975001	1	ツメ	STITCH TONGUE	
50-13-2	S19496001	1	オサエトリツケイタ	PRESSER FOOT PLATE	
50-13-3	150755001	1	シメネジ"3.18	SCREW 3.18	
50-13-4	S19258001	1	オサエF	PRESSER FOOT (F)	
50-13-5	S01295001	1	シメネジ"2.38X3.5	SCREW 2.38X3.5	
50-13-6	S19259001	1	オサエB	PRESSER FOOT (B)	
50-13-7	140530002	1	シメネジ"2.38	SCREW 2.38	
			<37-5 38-5>		
50-14	S25538001	1	オサエクミ	PRESSER FOOT ASSEMBLY	
50-14-1	S19496001	1	オサエトリツケイタ	PRESSER FOOT PLATE	
50-14-2	106640001	1	シメネジ"3.18	SCREW 3.18	
			<22-4 23-4>		
50-15	S25543001	1	オサエクミ	PRESSER FOOT ASSEMBLY	
50-15-1	S25544001	1	ツメ	STITCH TONGUE	
50-15-2	S19496001	1	オサエトリツケイタ	PRESSER FOOT PLATE	
50-15-3	150755001	1	シメネジ"3.18	SCREW 3.18	
50-15-4	S19258001	1	オサエF	PRESSER FOOT (F)	
50-15-5	S01295001	1	シメネジ"2.38X3.5	SCREW 2.38X3.5	
50-15-6	S19259001	1	オサエB	PRESSER FOOT (B)	
50-15-7	140530002	1	シメネジ"2.38	SCREW 2.38	
			<22-7 23-7>		
50-16	S25545001	1	オサエクミ	PRESSER FOOT ASSEMBLY	
50-16-1	S19283001	1	ツメ	STITCH TONGUE	
50-16-2	S19496001	1	オサエトリツケイタ	PRESSER FOOT PLATE	
50-16-3	150755001	1	シメネジ"3.18	SCREW 3.18	
50-16-4	S19258001	1	オサエF	PRESSER FOOT (F)	
50-16-5	S01295001	1	シメネジ"2.38X3.5	SCREW 2.38X3.5	
50-16-6	S19259001	1	オサエB	PRESSER FOOT (B)	
50-16-7	140530002	1	シメネジ"2.38	SCREW 2.38	
			<41-6 42-6>		
50-17	S25546001	1	オサエクミ	PRESSER FOOT ASSEMBLY	
50-17-1	S25547001	1	ツメ	STITCH TONGUE	
50-17-2	S19496001	1	オサエトリツケイタ	PRESSER FOOT PLATE	
50-17-3	150755001	1	シメネジ"3.18	SCREW 3.18	
50-17-4	S19296001	1	テープガイド"	TAPE GUIDE	
50-17-5	S01295001	1	シメネジ"2.38X3.5	SCREW 2.38X3.5	
50-17-6	S19259001	1	オサエB	PRESSER FOOT (B)	
50-17-7	140530002	1	シメネジ"2.38	SCREW 2.38	
			<49-5,6>		
50-18	S19302001	1	オサエクミ	PRESSER FOOT ASSEMBLY	
50-18-1	S19977001	1	ツメ	STITCH TONGUE	
50-18-2	S19496001	1	オサエトリツケイタ	PRESSER FOOT PLATE	
50-18-3	150755001	1	シメネジ"3.18	SCREW 3.18	
50-18-4	S19279001	1	オサエF	PRESSER FOOT (F)	
50-18-5	S01295001	1	シメネジ"2.38X3.5	SCREW 2.38X3.5	

E. 送り関係/Feed mechanism/Transportvorrichtung/ Mécanisme de l'entrainement/Mecanismo de la alimentación

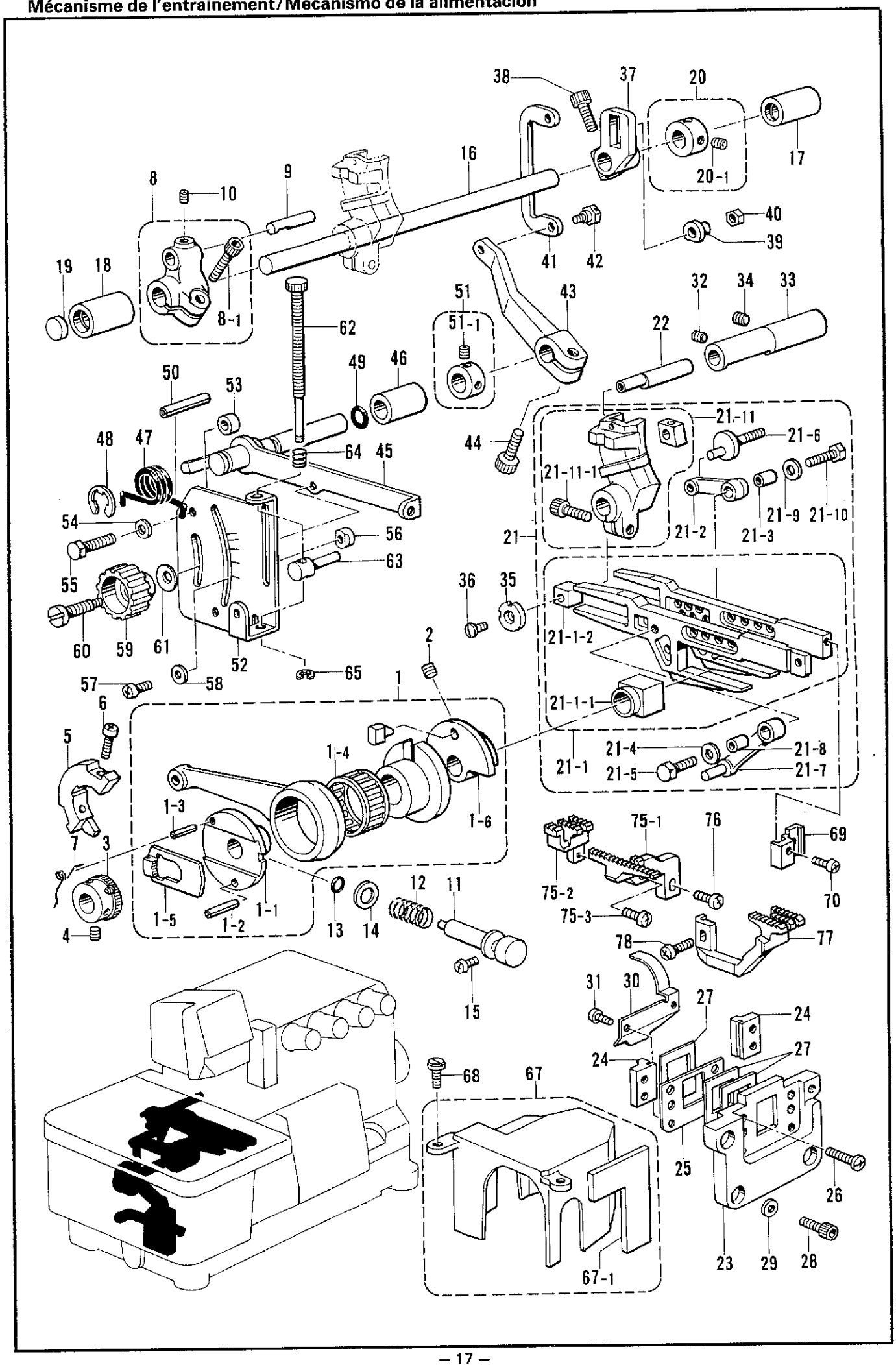

E. 送り関係/Feed mechanism/Transportvorrichtung/ Mécanisme de l'entrainement/Mecanismo de la alimentación

REF.NO.	CODE	Q'TY	ヒンメイ	NAME OF PARTS	RMKS
1	S20496001	1	ヘンシンリンクミ	ECCENTRIC WHEEL ASSEMBLY	
1-1	S20498001	1	チョウセツヘンシンリン	ADJUST ECCENTRIC WHEEL	
1-2	047301242	1	スプリングピンAW3	SPRING PIN AW3	
1-3	047250842	1	スプリングピンAW2.5	SPRING PIN AW2.5	
1-4	S20500001	1	ニードルシクウケ24	NEEDLE ROLLER BEARING 24	
1-4	S20500002	1	ニードルシクウケ24	NEEDLE ROLLER BEARING 24	
1-4	S20500003	1	ニードルシクウケ24	NEEDLE ROLLER BEARING 24	
1-5	S20501001	1	ラチェットストッパ	RATCHET STOPPER	
1-6	S23627000	1	ヘンシンガイドササエ	ECCENTRIC GUIDE SUPPORT	
2	012060636	2	アナヒラ6X6	SET SCREW 6X6	
3	S20507001	1	ラチエット	RATCHET	
4	012060636	2	アナヒラ6X6	SET SCREW 6X6	
5	S23615001	1	バランスウエイト	BALANCE WEIGHT	
6	062401016	2	ナベコ4X10	SCREW 4X10	
7	S23458001	1	ラチエットトメネジリバネ	TWIST SPRING	
8	S20739001	1	オクリウデクミ	FEED ARM ASSEMBLY	
8-1	S20175001	1	アナホルト6X16ホソメ	BOLT 6X16	
9	S23347001	1	オクリウデシク	FEED ARM SHAFT	
10	012060636	1	アナヒラ6X6	SET SCREW 6X6	
11	S20508001	1	オクリチヨウセツボタンシク	FEED ADJUST SHAFT	
12	S20509001	1	ボタンシクバネ	SPRING	
13	081007670	1	Oリングピ"PW7	O RING PW7	
14	S21003001	1	ザガネ9.6	WASHER 9.6	
15	062400616	1	ナベコM4X6	SCREW M4X6	
16	S20512001	1	オクリシク	FEED SHAFT	
17	S20513000	1	メタル11.11−16	BUSH 11.11-16	
18	S23797000	1	オクリシクメタルL	FEED SHAFT BUSH (L)	
19	S20164009	1	メクラセン	OIL CAP	
20	S23619001	1	セットカラークミ	SET COLLAR ASSEMBLY	
20-1	012060636	2	アナヒラ6X6	SET SCREW 6X6	
21	S20829001	1	オクリダイソウクミ	FEED BAR SET	
21-1	S20515001	1	オクリダイカクコマクミ	FEED BAR SLIDE BLOCK ASSEMBLY	
21-1-1	S20519001	1	ジョウゲオクリカクコマ	FEED LIFTING SLIDE BLOCK	※
21-1-2	S20520000	1	オクリダイカクコマ	FEED BAR SLIDE BLOCK	※
21-2	S20534001	1	シュオクリリンク	MAIN FEED LINK	
21-3	S20535001	1	リンクブッシュ	LINK BUSH	
21-4	S23359001	1	ザガネ	WASHER	
21-5	S23360001	1	ボルト5X15	BOLT 5X15	
21-6	S20532001	1	シュオクリシク	MAIN FEED SHAFT	
21-7	S20541001	1	サトウオクリリンク	DIFFERENTIAL FEED LINK	
21-8	S20535001	1	リンクブッシュ	LINK BUSH	
21-9	S23359001	1	ザガネ	WASHER	
21-10	S23360001	1	ボルト5X15	BOLT 5X15	
21-11	S20536001	1	サトウオクリウデコマクミ	DIFFERENTIAL FEED ARM ASSEMBLY	
21-11-1	S20175001	1	アナホルト6X16ホソメ	BOLT 6X16	
22	S20528001	1	オクリダイカクコマシク	FEED BAR SLIDE BLOCK SHAFT	
23	S20523000	1	オクリダイアンナイササエ	FEED BAR GUIDE SUPPORT	
24	S20524000	2	オクリダイアンナイ	FEED BAR GUIDE	
25	S20525001	1	ホウシンイタササエ	FRAGMENT PROTECTOR PLATE SUPPORT	
26	S20740001	4	シメネジ4X10シール	SCREW 4X10 SEAL	
27	S20526000	3	ホウシンイタ	FRAGMENT PROTECTOR PLATE	
28	018400836	4	アナボルト4X8	BOLT 4X8	
29	025040132	4	ヒラザガネショウ4	PLAIN WASHER 4	
30	S20527001	1	アブラキリイタ	OIL REJESTOR PLATE	
31	S23453001	2	ナベコ3X5シール	SCREW 3X5 SEAL	
32	012400436	1	アナヒラ4X4	SET SCREW 4X4	
33	S20529001	1	カクコマシクメタル	SLIDE BLOCK SHAFT BUSH	
34	012060636	1	アナヒラ6X6	SET SCREW 6X6	
35	S20530001	1	ザガネ	WASHER	
36	061350616	1	サラコ35X6	SCREW 35X6	
37	S20531001	1	シュオクリウデ	MAIN FEED ARM	
38	S20175001	1	アナホルト6X16ホソメ	BOLT 6X16	

E. 送り関係/Feed mechanism/Transportvorrichtung/ Mécanisme de l'entrainement/Mecanismo de la alimentación

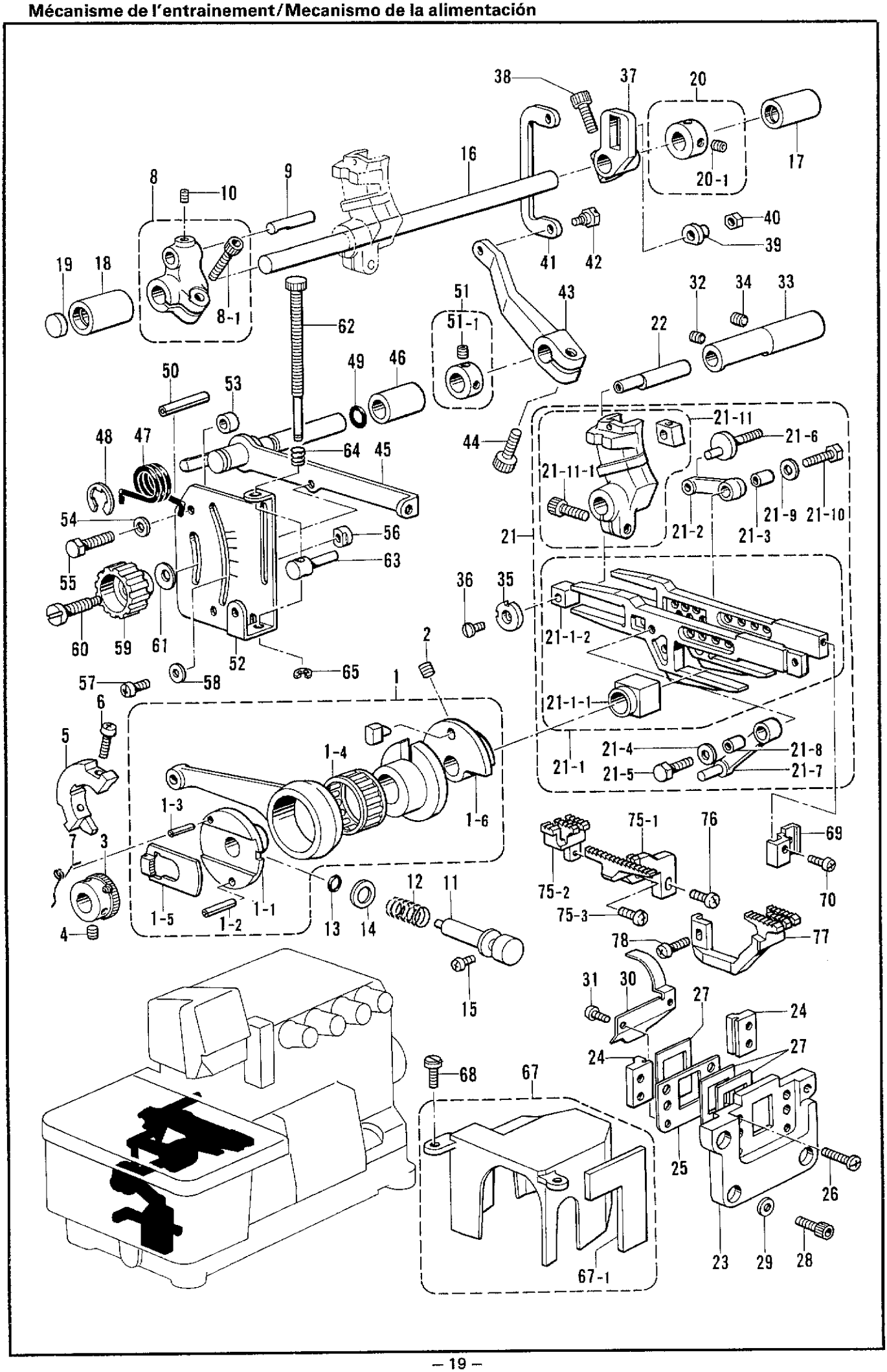

E. 送り関係/Feed mechanism/Transportvorrichtung/ Mécanisme de l'entrainement/Mecanismo de la alimentación

REF.NO.	CODE	Q'TY	ヒンメイ	NAME OF PARTS	RMKS
39	S20533001	1	ｼｭｵｸﾘｼﾞｸｶﾗｰ	MAIN FEED SHAFT COLLAR	
40	021500316	1	3ｼｭﾅｯﾄ5	NUT 5	
41	S20542001	1	ｻﾄﾞｳﾁｮｳｾﾂﾘﾝｸ	DIFFERENTIAL FEED ADJUST LINK	
42	S20543001	1	ﾀﾞﾝﾈｼﾞ5	STUD SCREW 5	
43	S20544000	1	ｻﾄﾞｳﾘﾝｸﾚﾊﾞｰ	DIFFERENTIAL LINK LEVER	
44	018061436	1	ｱﾅﾎﾙﾄ6X14	BOLT 6X14	
45	S20545001	1	ｻﾄﾞｳﾁｮｳｾﾂﾚﾊﾞｰ	DIFFERENTIAL FEED ADJUST LEVER	
46	S20546001	1	ﾁｮｳｾﾂﾚﾊﾞｰﾒﾀﾙ	FEED ADJUST LEVER BUSH	
47	S20547001	1	ﾚﾊﾞｰﾊﾞﾈ	SPRING	
48	048090342	1	ﾄﾒﾜE9	STOP RING E9	
49	081005670	1	OﾘﾝｸﾞPW5	O RING PW5	
50	047502242	1	ｽﾌﾟﾘﾝｸﾞﾋﾟﾝAW5	SPRING PIN AW5	
51	S23612001	1	ｾｯﾄｶﾗｰｸﾐ	SET COLLAR ASSEMBLY	
51-1	012060636	2	ｱﾅﾋﾗ6X6	SET SCREW 6X6	
52	S20554001	1	ｻﾄﾞｳﾘｮｳﾒﾓﾘｲﾀ	DOFFERENTIAL STITCH CONTROL PLATE	
53	S20548001	2	ｶﾗｰ	COLLAR	
54	025060232	2	ﾋﾗｻﾞｶﾞﾈﾁｭｳ6	PLAIN WASHER 6	
55	017061616	2	ﾎﾞﾙﾄ6X16	BOLT 6X16	
56	S25818001	2	ﾁｮｳｾﾂﾚﾊﾞｰｽﾄｯﾊﾟ	STOPPER FOR ADJUST LEVER$	
57	062350616	2	ﾅﾍﾞｺM3.5X6	SCREW M3.5X6	
58	105161004	2	ｻﾞｶﾞﾈ	WASHER	
59	S20549001	1	ｾｯﾄﾈｼﾞﾂﾏﾐ	SET SCREW KNOB	
60	S20550001	1	ｾｯﾄﾈｼﾞ	SET SCREW	
61	S20560001	1	ｻﾗﾊﾞﾈｻﾞｶﾞﾈ	SPRING WASHER	
62	S20561001	1	ﾏｲｸﾛﾁｮｳｾﾂﾈｼﾞ	MICRO ADJUST SCREW	
63	S20165001	1	ﾏｲｸﾛﾁｮｳｾﾂｽﾄｯﾊﾟ	MICRO ADJUST STOPPER	
64	S29094001	1	ﾏｲｸﾛﾁｮｳｾﾂﾈｼﾞﾊﾞﾈ	MICRO ADJUST SPRING	
65	048040342	1	ﾄﾒﾜE4	STOP RING E4	
67	S21091000	1	ﾍﾝｼﾝﾘﾝｶﾊﾞｰｸﾐ	ECCENTRIC WHEEL COVER ASSEMBLY	
67-1	S21092000	1	ｶﾊﾞｰｽﾎﾟﾝｼﾞ	COVER SPONGE	
68	S23616001	2	ｼﾒﾈｼﾞ4X10	SCREW 4X10	
69	S23628001	1	ｼｭｵｸﾘﾊﾞﾄﾘﾂｹﾀﾞｲ	MAIN FEED DOG SET BRACKET	
70	062350816	1	ﾅﾍﾞｺ3.5X8	SCREW 3.5X8	
75	*	1	ｼｭｵｸﾘﾊﾞｸﾐ	MAIN FEED DOG ASSEMBLY	
75-1	*	1	ｼｭｵｸﾘﾊﾞ	MAIN FEED DOG	
75-2	*	1	ﾎｼﾞｮｵｸﾘﾊﾞ	CHAIN FEED DOG	
75-3	060630712	1	ﾊﾞｲﾝﾄﾞ238−56X7	SCREW 238X7	
76	062350816	1	ﾅﾍﾞｺ3.5X8	SCREW 3.5X8	
77	*	1	ｻﾄﾞｳｵｸﾘﾊﾞ	DIFFERENTIAL FEED DOG	
78	062350816	1	ﾅﾍﾞｺ3.5X8	SCREW 3.5X8	

F. 上メス・下メス関係 / Knife mechanism / Messer / Mécanisme du couteau / Mecanismo del cuchilla

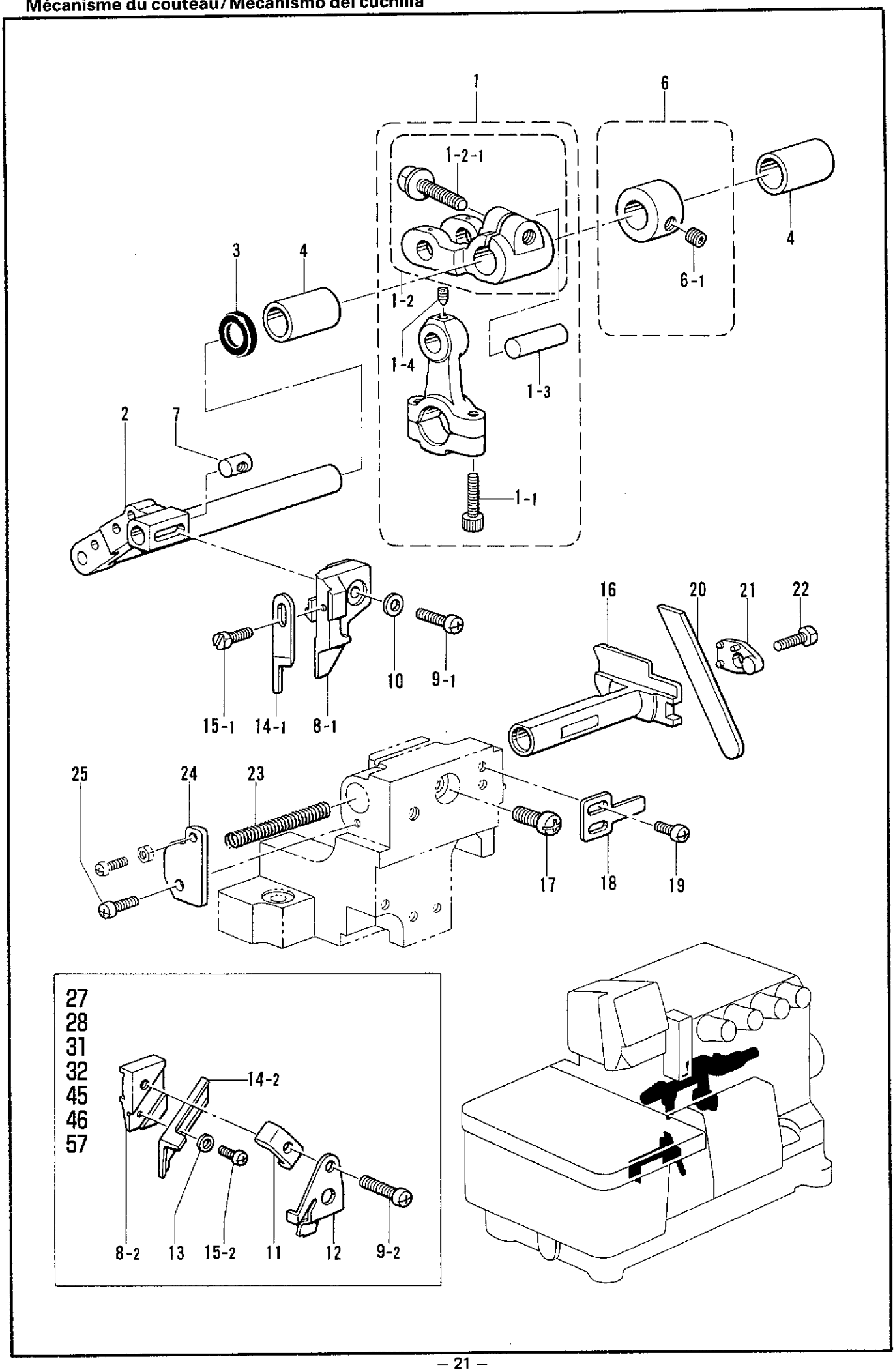

F. 上メス・下メス関係/Knife mechanism/Messer/ Mécanisme du couteau/Mecanismo del cuchilla

REF.NO.	CODE	Q'TY	ヒンメイ	NAME OF PARTS	RMKS
1 ★	S20565001	1	ウワメスクランクロッド゛クミO	UPPER KNIFE DRIVING ROD ASSEMBLY (O)	
1-1	018401622	2	アナボ゛ルト4X16	BOLT 4X16	
1-2	S20568001	1	メスクランクシ゛クウテ゛Oクミ	KNIFE DRIVING LEVER (O) ASSEMBLY	※
1-2-1	S20849001	1	フランシ゛ホルト6X16ホソメ	BOLT 6X16	
1-3	S20570001	1	ウワメスクランクウテ゛シ゛ク	CRANK ARM SHAFT	※
1-4	S23342001	1	アナトカ゛リ4X5	SET SCREW 4X5	
2	S20571101	1	ウワメスサト゛ウウテ゛	UPPER KNIFE DIFFERENTIAL ARM	
3	155247000	1	タ゛ストシール	DUST SEAL	
4	S20513000	2	メタル11.11−16	BUSH 11.11-16	
6	S23619001	1	セットカラークミ	SET COLLAR ASSEMBLY	
6-1	012060636	2	アナヒラ6X6	SET SCREW 6X6	
7	S20574001	1	ウワメスタ゛キナット	NUT	
8-1	S20575001	1	ウワメスタ゛キ	UPPER KNIFE HOLDER	
9-1	062401216	1	ナヘ゛コM4X12	SCREW M4X12	
10	025040132	1	ヒラサ゛カ゛ネシヨウ4	PLAIN WASHER 4	
14-1 *	144074200	1	ウワメス	UPPER KNIFE	
15-1	S23621001	1	ボ゛ルト35X8	BOLT 35X8	
16	S20580001	1	シタメストリツケタ゛イ	LOWER KNIFE HOLDER	
17	062061016	1	ナヘ゛コ6X10	SCREW 6X10	
18	S20581001	1	シタメストリツケタ゛イアンナイ	LOWER KNIFE HOLDER GUIDE	
19	062400616	2	ナヘ゛コM4X6	SCREW M4X6	
20	*	1	シタメス	LOWER KNIFE	
21	S20584001	1	シタメスオサエ	LOWER KNIFE PRESSER	
22	017500816	1	ボ゛ルト5X8	BOLT 5X8	
23	S20585001	1	シタメストリツケタ゛イハ゛ネ	SPRING	
24	S20736001	1	シタメスハ゛ネウケ	SPRING HOLDER	
25	062400816	1	ナヘ゛コ4X8	SCREW 4X8	
			<コクナイヨウ>	<FOR EXPORT>	
			<オプションパーツ>	<FOR BULKY>	
8-2	S20576001	1	ウワメスタ゛キ	UPPER KNIFE HOLDER	
9-2	062401616	1	ナヘ゛コ4X16	SCREW 4X16	
11	S20577001	1	ウワメスオサエ	UPPER KNIFE PRESSER	
12	S20578001	1	ウワメスオサエイタ	UPPER KNIFE PRESSER PLATE	
13	025030132	1	ヒラサ゛カ゛ネシヨウ3	PLAIN WASHER 3	
14-2	*	1	カクメス	ANGLE KNIFE	
15-2	062300516	1	ナヘ゛コ3X5	SCREW 3X5	
<オプションパーツ /OPTION PARTS>					
14-2	S20896001	1	カクメス(ハハ゛セマ)	ANGLE KNIFE (NARROW)	
14-2	S20897001	1	カクメス(ハハ゛セマ ナミハ)	ANGLE KNIFE (NARROW WAVE EDGE	
14-2	S20579001	1	カクメス(ハハ゛ヒロ)	ANGLE KNIFE (WIDE)	
14-2	S20898001	1	カクメス(ハハ゛ヒロ ナミハ)	ANGLE KNIFE (WIDE WAVE EDGE)	

★クドウジクとロッドは、同色（赤色・青色の２種類）の組合わせで、選択組付けをしています。
ご注文の際には、色を指定して下さい。

★ The crank shaft and rod are to be selected and installed to parts of the same color (2 types: red and blue). Be sure to specify a color when ordering.

★ Die Kurbelwelle und die Stange müssen mit den gleichfarbigen Teilen (zwei Typen: rot und blau) ausgewählt und montiert werden. Geben Sie daher bei der Bestellung unbedingt die Farbe an.

★ L'arbre et la bielle doivent être choisis et montés avec des pièces de couleur identique (2 types: rouge et bleu). Veiller à bien préciser la couleur en passant la commande.

★ El cigüeñal y la varilla del cigüeñal se deben seleccionar e instalar con las piezas del mismo color (dos tipos: rojas y azules). Al hacer el pedido se debe especificar el color.

G. 上ルーパ関係/Over looper mechanism/Oberen Greifer/ Mécanisme du boucleur supérieur/Mecanismo del presilladora superior

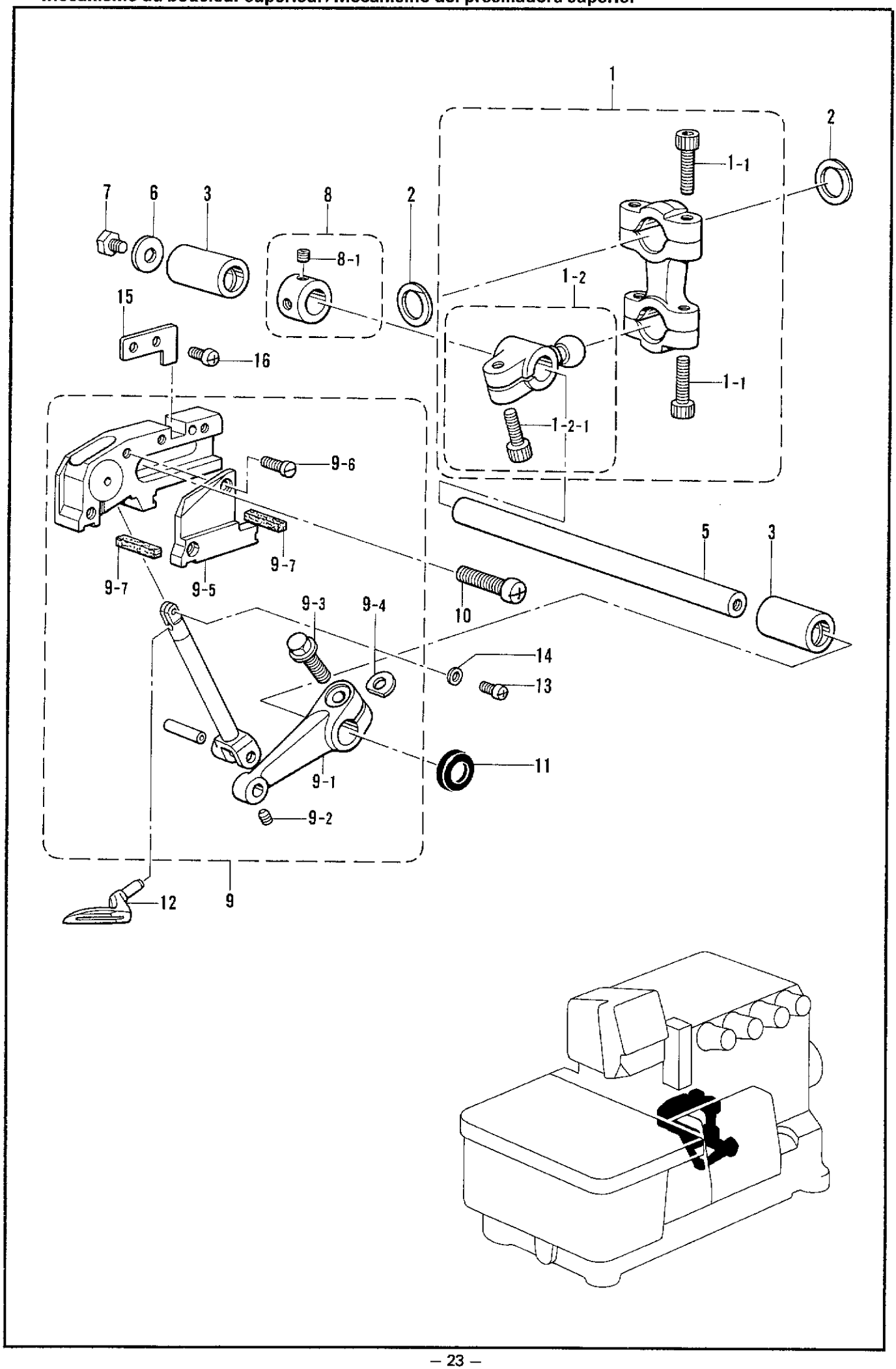

G. 上ルーパ関係/Over looper mechanism/Oberen Greifer/ Mécanisme du boucleur supérieur/Mecanismo del presilladora superior

REF.NO.	CODE	Q'TY	ヒンメイ	NAME OF PARTS	RMKS
1 ★	S23374001	1	ｳﾜﾙｰﾊﾟﾛｯﾄﾞｸﾐHEU	OVER LOOPER CONNECTING ROD ASSEMBLY(HEU)	
1-1	018401622	4	ｱﾅﾎﾞﾙﾄ4X16	BOLT 4X16	
1-2	S20596001	1	OLｼﾞｸｳﾃﾞHEUﾈｼﾂｷ	SHAFT ARM WITH SCREW (HEU)	
1-2-1	S23346001	1	ｱﾅﾎﾙﾄ6X14ﾎｿﾒ	BOLT 6X14	
2	S20598000	2	ﾛｯﾄﾞﾌﾚﾄﾞﾒ	ROD STOPPER	
3	S20513000	2	ﾒﾀﾙ11.11−16	BUSH 11.11-16	
5	S20601001	1	ｳﾜﾙｰﾊﾟｼﾞｸ	OVER LOOPER SHAFT	
6	S23626001	1	ｻﾞｶﾞﾈ	WASHER	
7	017060816	1	ﾎﾞﾙﾄ6X8	BOLT 6X8	
8	S23619001	1	ｾｯﾄｶﾗｰｸﾐ	SET COLLAR ASSEMBLY	
8-1	012060636	2	ｱﾅﾋﾗ6X6	SET SCREW 6X6	
10	062061416	2	ﾅﾍﾞｺ6X14	SCREW 6X14	
11	155247000	1	ﾀﾞｽﾄｼｰﾙ	DUST SEAL	
12	*	1	ｳﾜﾙｰﾊﾟ	OVER LOOPER	
13	062350616	1	ﾅﾍﾞｺM3.5X6	SCREW M3.5X6	
14	S20614001	1	ｽﾍﾟｰｻ	SPACER	
15	S23611001	1	ｱﾝﾅｲﾒﾀﾙｲﾁｷﾞﾒｲﾀ	GUIDE BUSH POSITIONING PLATE	
16	062400616	2	ﾅﾍﾞｺM4X6	SCREW M4X6	
			<ﾊｲﾘﾌﾄﾖｳ>	<FOR HIGH-LIFT>	
9	S20602001	1	ｳﾜﾙｰﾊﾟｷｺｳｸﾐ	OVER LOOPER MECHANISM ASSEMBLY	
9-1	S20604001	1	ｳﾜﾙｰﾊﾟｳﾃﾞ40	OVER LOOPER ARM 40	
9-2	S23342001	1	ｱﾅﾄｶﾞﾘ4X5	SET SCREW 4X5	
9-3	S20849001	1	ﾌﾗﾝｼﾞﾎﾙﾄ6X16ﾎｿﾒ	BOLT 6X16	
9-4	155162001	1	ｽﾍﾟｰｻ	SPACER	
9-5	S20609000	1	ｳﾜﾙｰﾊﾟｱﾝﾅｲｵｻｴ	OVER LOOPER GUIDE HOLDER	
9-6	S23417001	2	ｼﾒﾈｼﾞ3.5X8	SCREW 3.5X8	
9-7	S20610000	2	ﾊﾟｯｷﾝ	PACKING	
		<ﾁｮｳﾊｲﾘﾌﾄﾖｳ 31,32,57>		<FOR EXTRA HIGH-LIFT 31,32,57>	
9	S20611001	1	ｳﾜﾙｰﾊﾟｷｺｳｸﾐ	OVER LOOPER MECHANISM ASSEMBLY	
9-1	S20606001	1	ｳﾜﾙｰﾊﾟｳﾃﾞ42	OVER LOOPER ARM 42	
9-2	S23342001	1	ｱﾅﾄｶﾞﾘ4X5	SET SCREW 4X5	
9-3	S20849001	1	ﾌﾗﾝｼﾞﾎﾙﾄ6X16ﾎｿﾒ	BOLT 6X16	
9-4	155162001	1	ｽﾍﾟｰｻ	SPACER	
9-5	S20609000	1	ｳﾜﾙｰﾊﾟｱﾝﾅｲｵｻｴ	OVER LOOPER GUIDE HOLDER	
9-6	S23417001	2	ｼﾒﾈｼﾞ3.5X8	SCREW 3.5X8	
9-7	S20610000	2	ﾊﾟｯｷﾝ	PACKING	

★クドウジクとロッドは、同色（赤色・青色の２種類）の組合わせで、選択組付けをしています。
ご注文の際には、色を指定して下さい。

★ The crank shaft and rod are to be selected and installed to parts of the same color (2 types: red and blue). Be sure to specify a color when ordering.

★ Die Kurbelwelle und die Stange müssen mit den gleichfarbigen Teilen (zwei Typen: rot und blau) ausgewählt und montiert werden. Geben Sie daher bei der Bestellung unbedingt die Farbe an.

★ L'arbre et la bielle doivent être choisis et montés avec des pièces de couleur identique (2 types: rouge et bleu). Veiller à bien préciser la couleur en passant la commande.

★ El cigüeñal y la varilla del cigüeñal se deben seleccionar e instalar con las piezas del mismo color (dos tipos: rojas y azules). Al hacer el pedido se debe especificar el color.

H. 下ルーパ関係/Under looper mechanism/Unterer Greifer/ Mécanisme du boucleur inférieur/Mecanismo del presilladora inferior

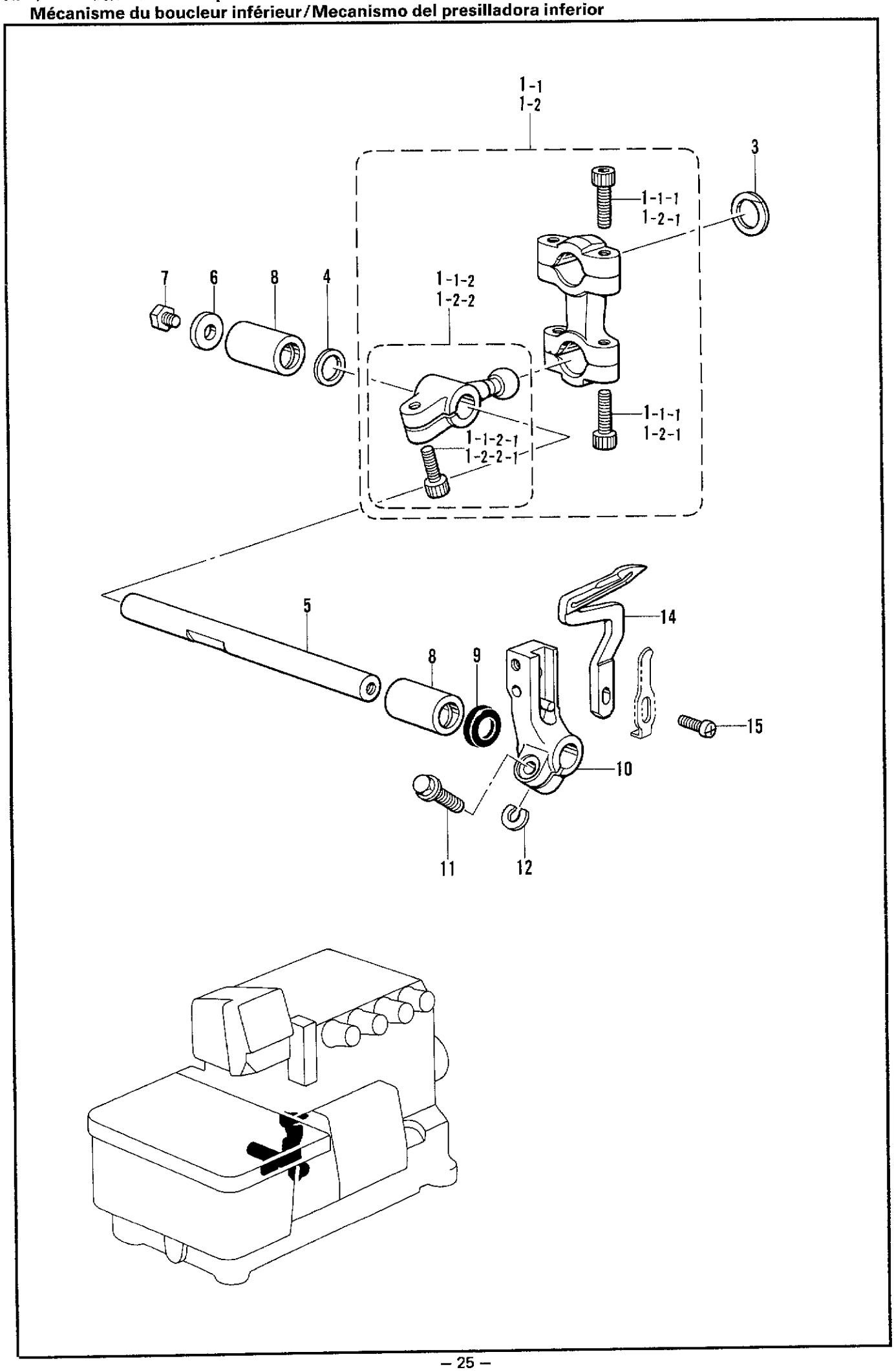

H. 下ルーパ関係/Under looper mechanism/Unterer Greifer/ Mécanisme du boucleur inférieur/Mecanismo del presilladora inferior

REF.NO.	CODE	Q'TY	ヒンメイ	NAME OF PARTS	RMKS
3	S20598000	1	ﾛｯﾄﾞﾌﾚﾄﾞﾒ	ROD STOPPER	
4	S20621001	1	ｶﾗｰ	COLLAR	
5	S20622001	1	ｼﾀﾙｰﾊﾟｼﾞｸ	UNDER LOOPER SHAFT	
6	S23626001	1	ｻﾞｶﾞﾈ	WASHER	
7	017060816	1	ﾎﾞﾙﾄ6X8	BOLT 6X8	
8	S20513000	2	ﾒﾀﾙ11.11−16	BUSH 11.11-16	
9	155247000	1	ﾀﾞｽﾄｼｰﾙ	DUST SEAL	
10	S20625001	1	ｼﾀﾙｰﾊﾟﾄﾘﾂｹﾀﾞｲ	UNDER LOOPER HOLDER	
11	S23614001	1	ﾌﾗﾝｼﾞﾎﾞﾙﾄ5X14	BOLT 5X14	
12	148782001	1	ｽﾍﾟｰｻ	SPACER	
14	S20627001	1	ｼﾀﾙｰﾊﾟ	UNDER LOOPER	
14	S25795001	1	----------	UNDER LOOPER <FOR 57>	
15	060351016	1	ﾊﾞｲﾝﾄﾞ3.5X10	SCREW 3.5X10	
			<ﾊｲﾘﾌﾄﾖｳ>	<FOR HIGH-LIFT>	
1-1 ★	S23375001	1	ｼﾀﾙｰﾊﾟﾛｯﾄﾞｸﾐSH	UNDER LOOPER CONNECTING ROD ASSEMBLY(SH)	
1-1-1	018401622	4	ｱﾅﾎﾞﾙﾄ4X16	BOLT 4X16	
1-1-2	S20628001	1	ULｼﾞｸｳﾃﾞSHﾈｼﾞﾂｷ	SHAFT ARM WITH SCREW (SH)	
1-1-2-1	S23346001	1	ｱﾅﾎﾙﾄ6X14ﾎｿﾒ	BOLT 6X14	
			<ﾁｮｳﾊｲﾘﾌﾄﾖｳ 31,32,57>	<FOR EXTRA HIGH-LIFT 31,32,57>	
1-2 ★	S23376001	1	ｼﾀﾙｰﾊﾟﾛｯﾄﾞｸﾐE	UNDER LOOPER CONNECTING ROD ASSEMBLY (E)	
1-2-1	018401622	4	ｱﾅﾎﾞﾙﾄ4X16	BOLT 4X16	
1-2-2	S20630001	1	ULｼﾞｸｳﾃﾞEﾈｼﾞﾂｷ	SHAFT ARM WITH SCREW (E)	
1-2-2-1	S23346001	1	ｱﾅﾎﾙﾄ6X14ﾎｿﾒ	BOLT 6X14	

★クドウジクとロッドは、同色（赤色・青色の２種類）の組合わせで、選択組付けをしています。
ご注文の際には、色を指定して下さい。

★ The crank shaft and rod are to be selected and installed to parts of the same color (2 types: red and blue). Be sure to specify a color when ordering.

★ Die Kurbelwelle und die Stange müssen mit den gleichfarbigen Teilen (zwei Typen: rot und blau) ausgewählt und montiert werden. Geben Sie daher bei der Bestellung unbedingt die Farbe an.

★ L'arbre et la bielle doivent être choisis et montés avec des pièces de couleur identique (2 types: rouge et bleu). Veiller à bien préciser la couleur en passant la commande.

★ El cigüeñal y la varilla del cigüeñal se deben seleccionar e instalar con las piezas del mismo color (dos tipos: rojas y azules). Al hacer el pedido se debe especificar el color.

J. 給油・潤滑関係/Lubrication/Schmierung/Lubrification/Lubricación

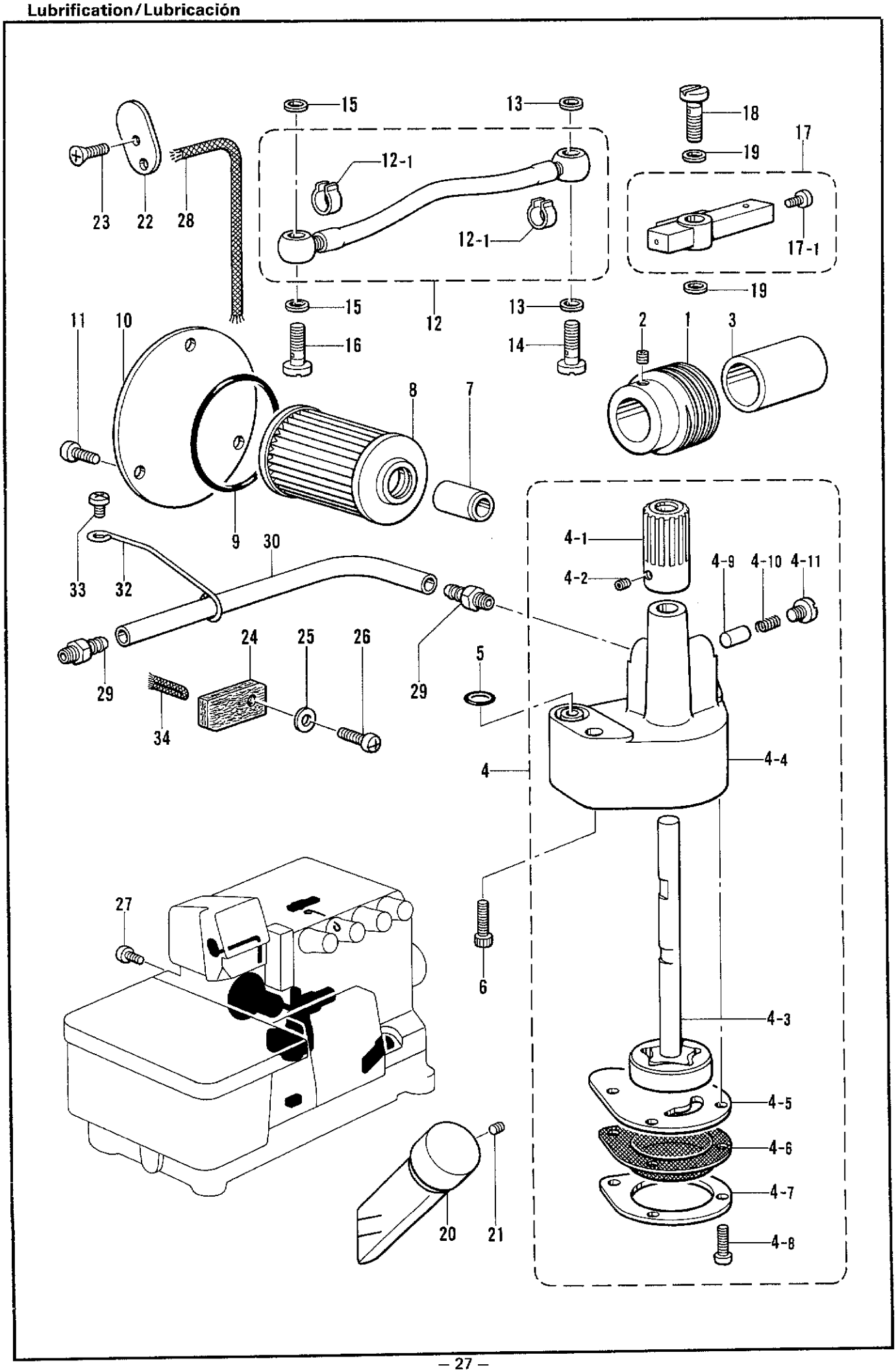

J. 給油・潤滑関係 / Lubrication / Schmierung / Lubrification / Lubricación

REF.NO.	CODE	Q'TY	ヒンメイ	NAME OF PARTS	RMKS
1	S20655001	1	ウオーム	WORM	
2	012500536	2	アナヒラ5X5	SET SCREW 5X5	
3	S23366001	1	カラー	COLLAR	
4	S20656001	1	トロコイド゛ポンプ゜クミ	PUMP ASSEMBLY	
4-1	S20657001	1	ウオームホイール	WORM WHEEL	
4-2	012400536	2	アナヒラ4X5	SET SCREW 4X5	
4-3	S20658001	1	ポンプロータークミ	PUMP INNER ROTER ASSEMBLY	
4-4	S20660000	1	ポンプケース	PUMP CASE	
4-5	S20661001	1	ポンプタイフタ	PUMP BODY COVER	
4-6	S20662000	1	ロカモウ	OIL FILTER	
4-7	S20663001	1	ロカモウオサエ	OIL FILTER FLANGE	
4-8	062351016	4	ナベ゛コ3.5X10	SCREW 3.5X10	
4-9	144875001	1	プランジ゛ヤー	PLUNGER	
4-10	144876001	1	プランジ゛ヤーバ゛ネ	PLUNGER SPRING	
4-11	S23460001	1	ナベ゛コ6X5	SCREW 6X5	
5	081008070	1	Oリング゛P8	O RING P8	
6	018061436	2	アナホルト6X14	BOLT 6X14	
7	S08957001	1	オイルクチ	OIL FEEDING PIPE	
8	S08956000	1	オイルフイルター	OIL FILTER	
9	081044070	1	Oリング゛P44	O RING P44	
10	S12987001	1	オイルフイルターフタ	OIL FILTER CAP	
11	062400816	3	ナベ゛コ4X8	SCREW 4X8	
12	S20664001	1	ビ゛ニルチユーフ゛クミ	OIL TUBE ASSEMBLY	
12-1	147942001	2	ビ゛ニルチユーフ゛トメカ゛ネ	STOP RING	
13	159476000	2	サ゛カ゛ネ	WASHER	
14	S20199001	1	ハイユパ゜イプ゜ツキ゛テ	OIL PIPE JOINT	
15	159476000	2	サ゛カ゛ネ	WASHER	
16	S20199001	1	ハイユパ゜イプ゜ツキ゛テ	OIL PIPE JOINT	
17	S20666001	1	キユウユパ゜イプ゜クミ	OIL PIPE ASSEMBLY	
17-1	060400516	1	バ゛イント゛M4X5	SCREW M4X5	
18	S20199001	1	ハイユパ゜イプ゜ツキ゛テ	OIL PIPE JOINT	
19	159476000	2	サ゛カ゛ネ	WASHER	
20	148084001	1	オイルケ゛ージ゛マト゛	OIL GAUGE WINDOW	
21	012400436	1	アナヒラ4X4	SET SCREW 4X4	
22	S20668000	1	ハリホ゛ウリンクフエルト	NEEDLE BAR LINK FELT	
23	061400816	1	サラコ4X8	SCREW 4X8	
24	S20669000	1	フエルト	FELT	
25	102707002	1	サ゛カ゛ネ	WASHER	
26	062401216	1	ナベ゛コM4X12	SCREW M4X12	
27	060400516	1	バ゛イント゛M4X5	SCREW M4X5	
28	S20671000	1	クミヒモ100	WICK (L=100)	
29	S20180001	2	オイルクチ	OIL FEEDING PIPE	
30	S20200001	1	ビ゛ニルチユーフ゛(L=370)	OIL TUBE (L=370)	
32	S25879001	1	チユーフ゛ササエ	TUBE SUPPORT	
33	060400816	1	バ゛イント゛4X8	SCREW 4X8	
34	S29145000	1	クミヒモ4X4 (L=10)	WICK (L=10)	

K. 糸調子関係 /Thread tension/Faderspannung/ Tension du fil/Tension del hilo

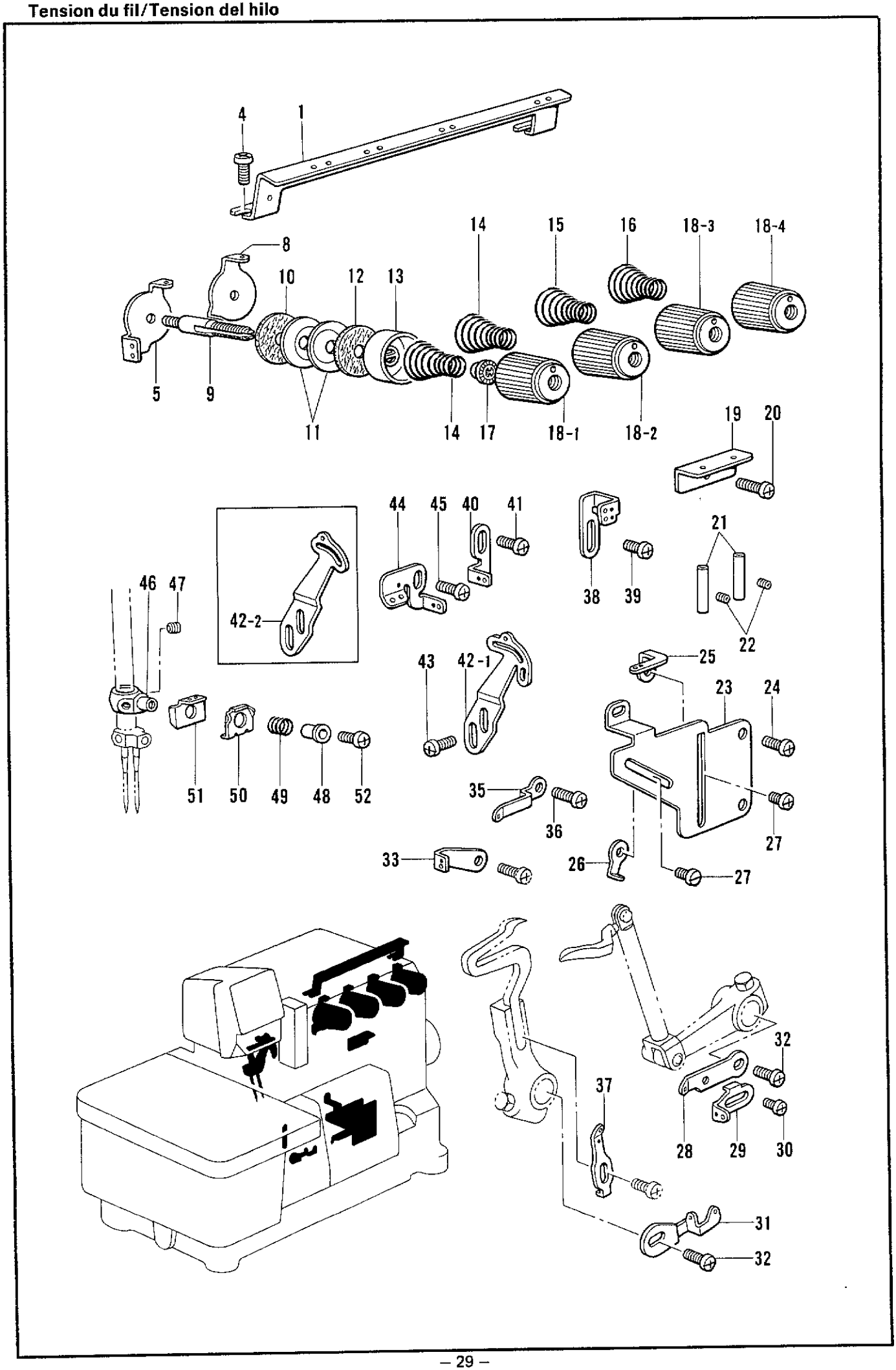

K. 糸調子関係 / Thread tension / Faderspannung / Tension du fil / Tension del hilo

REF.NO.	CODE	Q'TY	ヒンメイ	NAME OF PARTS	RMKS
1	S20672001	1	シユイトアンナイ	MAIN THREAD GUIDE	
4	060400816	2	ハ"イント"4X8	SCREW 4X8	
5	S20693001	1	ハリイトアンナイ2N	NEEDLE GUIDE (2N)	
8	S20675001	3	チヨウシサライトアンナイ	TENSION DISC THREAD GUIDE	
9	S20676001	4	イトチヨウシホ"ウ	TENSION STUD	
10	S20677000	4	イトチヨウシサラフエルト	TENSION DISC FELT	
11	S20673001	8	イトチヨウシサラ	TENSION DISC	
12	110832009	4	イトチヨウシサラフエルト	TENSION DISC FELT	
13	144103009	4	イトチヨウシサラオサエ	TENSION DISC PRESSER	
14	S20678001	2	イトチヨウシハ"ネL	TENSION SPRING (L)	
15	S20679001	1	イトチヨウシハ"ネM	TENSION SPRING (M)	
16	S20680001	1	イトチヨウシハ"ネS	TENSION SPRING (S)	
17	S20681000	4	チヨウシハ"ネウエサ"カ"ネ	WASHER	
18-1	S20682003	1	イトチヨウシナツト アカ	TENSION NUT (RED)	
18-2	S20682001	1	イトチヨウシナツト ミス"イロ	TENSION NUT (LIGHT BLUE)	
18-3	S20682004	1	イトチヨウシナツト キイ	TENSION NUT (YELLOW)	
18-4	S20682002	1	イトチヨウシナツト ミト"リ	TENSION NUT (GREEN)	
19	S20683001	1	ルーパ°イトアンナイ	LOOPER THREAD GUIDE	
20	060400816	1	ハ"イント"M4X8	SCREW M4X8	
21	146592001	2	イトアンナイパ°イプ°	THREAD GUIDE PIPE	
22	S23452001	2	アナヒラ4X3.2	SET SCREW 4X3.2	
23	S20684001	1	イトアンナイト"タ"イ	THREAD GUIDE BRACKET	
24	060400816	3	ハ"イント"4X8	SCREW 4X8	
25	S20685001	1	シタルーパ°イトアンナイR	UNDER LOOPER THREAD GUIDE (R)	
26	S20686001	1	ウワルーパ°イトアンナイR	OVER LOOPER THREAD GUIDE (R)	
27	S23418001	2	シメネシ"4X5	SCREW 4X5	
28	S21133001	1	ウワルーパ°テンヒ"ンR	OVER LOOPER THREAD TAKE-UP (R)	
29	S21134001	1	シタルーパ°テンヒ"ンR	UNDER LOOPER THREAD TAKE-UP (R)	
30	060300416	1	ハ"イント"M3X4	SCREW M3X4	
31	S21135001	1	ルーパ°テンヒ"ンL	LOOPER THREAD TAKE-UP (L)	
32	060400616	2	ハ"イント"M4X6	SCREW M4X6	
33	S21137001	1	ルーパ°イトアンナイM1	LOOPER THREAD GUIDE (M1)	
35	S21136001	1	ウワルーパ°イトアンナイL	OVER LOOPER THREAD GUIDE (L)	
36	060400816	1	ハ"イント"4X8	SCREW 4X8	
37	S20687001	1	シタルーパ°イトアンナイL	UNDER LOOPER THREAD GUIDE (L)	
38	S21127001	1	ハリイトアンナイC	NEEDLE THREAD GUIDE (C)	
39	060400616	1	ハ"イント"M4X6	SCREW M4X6	
40	S21129001	1	ハリイトアンナイB	NEEDLE THREAD GUIDE (B)	
41	060400616	1	ハ"イント"M4X6	SCREW M4X6	
42-1	S21130001	1	ハリイトテンヒ"ンA	NEEDLE THREAD TAKE-UP (A)	
43	060400816	2	ハ"イント"4X8	SCREW 4X8	
44	S21128001	1	ハリイトアンナイA	NEEDLE THREAD GUIDE (A)	
45	060400616	1	ハ"イント"M4X6	SCREW M4X6	
46	S20688001	1	ハリイトオサエホルタ"ー	NEEDLE THREAD HOLDER	
47	146427001	2	アナトメネシ"3.18クホ"ミ	SET SCREW 3.18	
48	S20689001	1	ハリイトオサエカラー	NEEDLE THREAD PRESSER COLLAR	
49	S20690001	1	ハリイトオサエハ"ネ	SPRING	
50	S20691001	1	ハリイトオサエイタ	NEEDLE THREAD PRESSER PLATE	
51	S20692001	1	ハリイトアンナイ	NEEDLE THREAD GUIDE	
52	062660512	1	ナヘ"コネシ"318−40X5	SCREW 318X5	
<ソフトチエンヨウ /FOR SOFT CHAIN>					
42-2	S21132001	1	ハリイトテンヒ"ンC	NEEDLE THREAD TAKE-UP (C)	

L. 針冷却装置 /Needle cooler/Nadelkühlungsvorrichtung/
Mécanisme du refroidisseur d'aiguille/Mecanismo del enfriador de aguja

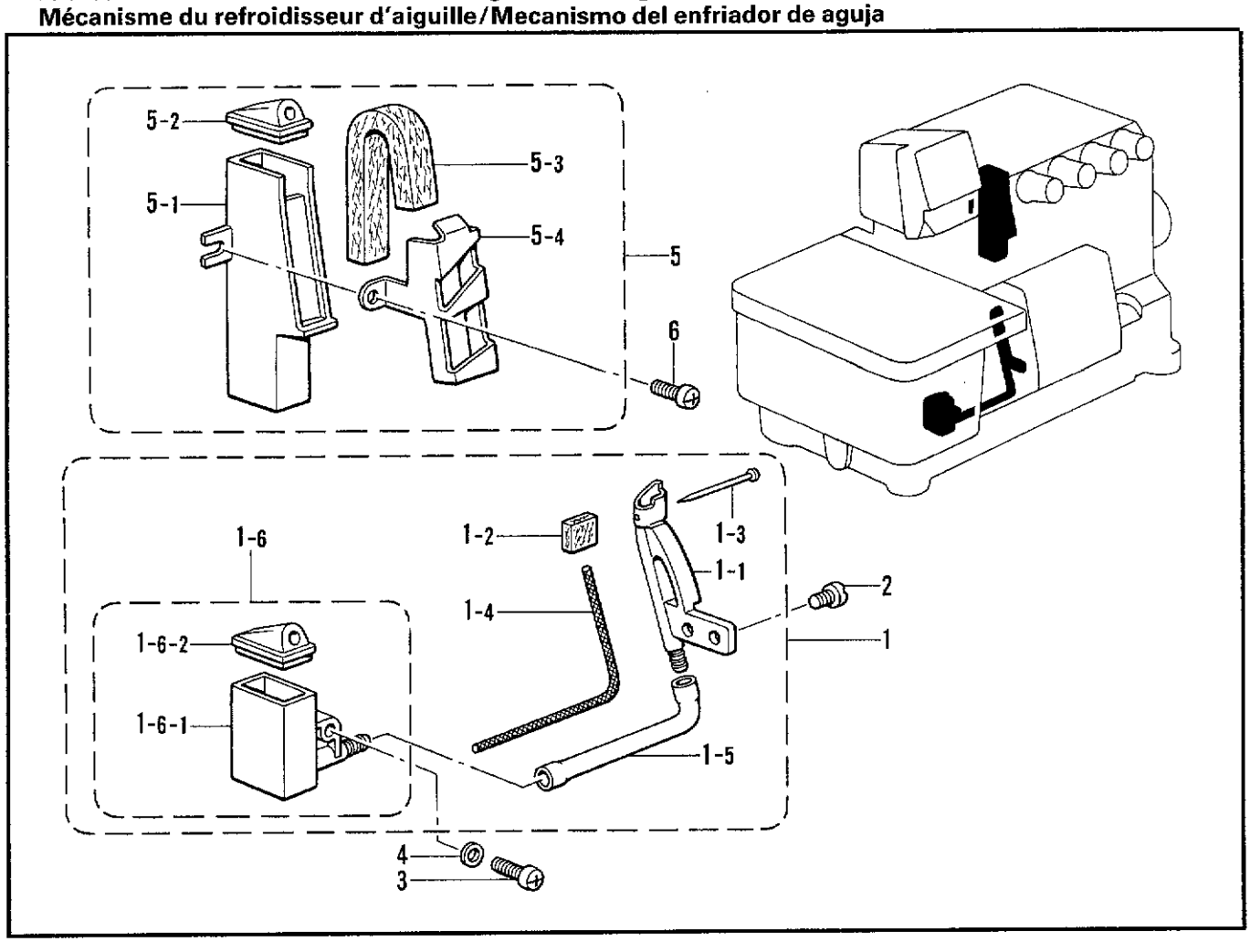

M. ヒモ案内関係 /Gimp guide mechanism/Schnurführung/
Mécanisme du guide-fil/Mecanismo guía del hilo

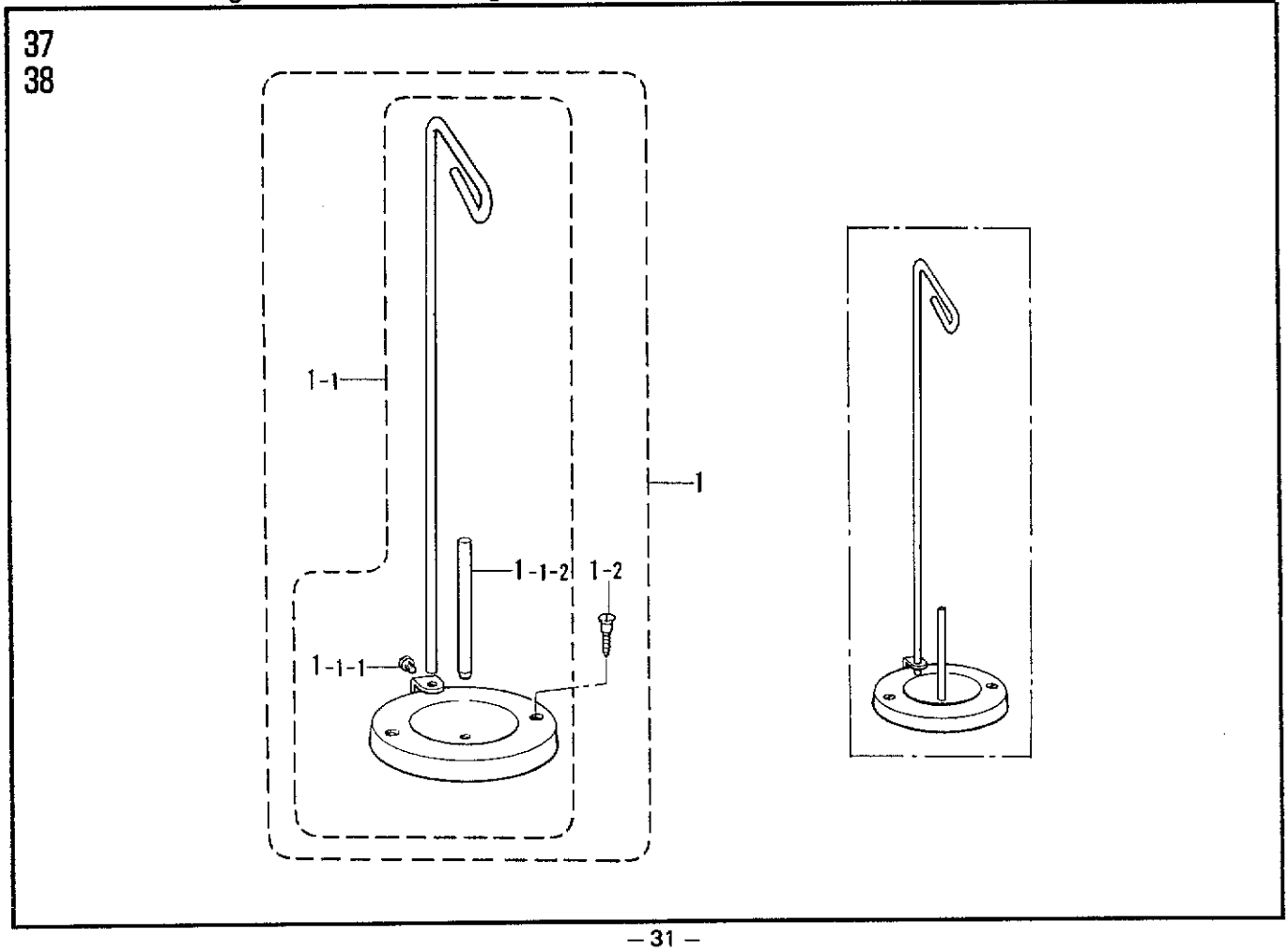

L. 針冷却装置/Needle cooler/Nadelkühlungsvorrichtung/ Mécanisme du refroidisseur d'aiguille/Mecanismo del enfriador de aguja

REF.NO.	CODE	Q'TY	ヒンメイ	NAME OF PARTS	RMKS
1	S20453001	1	フエルトササエクミ	FELT SUPPORT ASSEMBLY	
1-1	S20454000	1	フエルトササエ	FELT SUPPORT	
1-2	S20455000	1	フエルト	FELT	
1-3	S02874001	1	ムシヒ゜ン	PIN	
1-4	150307000	1	クミヒモ (L=140)	WICK (L=140)	
1-5	S20456000	1	ヒ゜ニルチユーフ゜55	VINYL TUBE 55	
1-6	S20457000	1	シリコンタンククミL	SILICONE TANK ASSEMBLY (L)	
1-6-1	S20459000	1	シリコンタンクタイL	SILICONE TANK (L)	
1-6-2	S20460000	1	シリコンタンクフタ	SILICONE TANK CAP	
2	S23418001	2	シメネシ゜4X5	SCREW 4X5	
3	062401016	1	ナヘ゜コ4X10	SCREW 4X10	
4	025040132	1	ヒラサ゜カ゜ネシヨウ4	PLAIN WASHER 4	
5	S20461001	1	シリコンタンククミU	SILICONE TANK ASSEMBLY (U)	
5-1	S20464000	1	シリコンタンクU	SILICONE TANK (U)	
5-2	S20460000	1	シリコンタンクフタ	SILICONE TANK CAP	
5-3	S20466000	1	フエルト	FELT	
5-4	S20467001	1	フエルトオサエイタ	FELT SUPPORT PLATE	
6	062401016	1	ナヘ゜コ4X10	SCREW 4X10	

M. ヒモ案内関係/Gimp guide mechanism/Schnurführung/ Mécanisme du guide-fil/Mecanismo guía del hilo

REF.NO.	CODE	Q'TY	ヒンメイ	NAME OF PARTS	RMKS
1	S20130009	1	イトタテタ゜イクミネシ゜ツキ	COTTON STAND WITH SCREW	
1-1	S20131009	1	イトタテタ゜イクミ	COTTON STAND ASSEMBLY	
1-1-1	S20134001	1	シメネシ゜W476−24X10	SCREW W476X10	
1-1-2	S20135001	1	イトタテホ゜ウ	SPOOL PIN	
1-2	035412006	2	マルサラモクネシ゜4.1X20	SCREW4.1X20	

N. テープワインダー関係 /Tape winder mechanism/Bandaufwickelvorrichtung/
Mécanisme de lénrouleur de ruban/Mecanismo bobinador de cinta

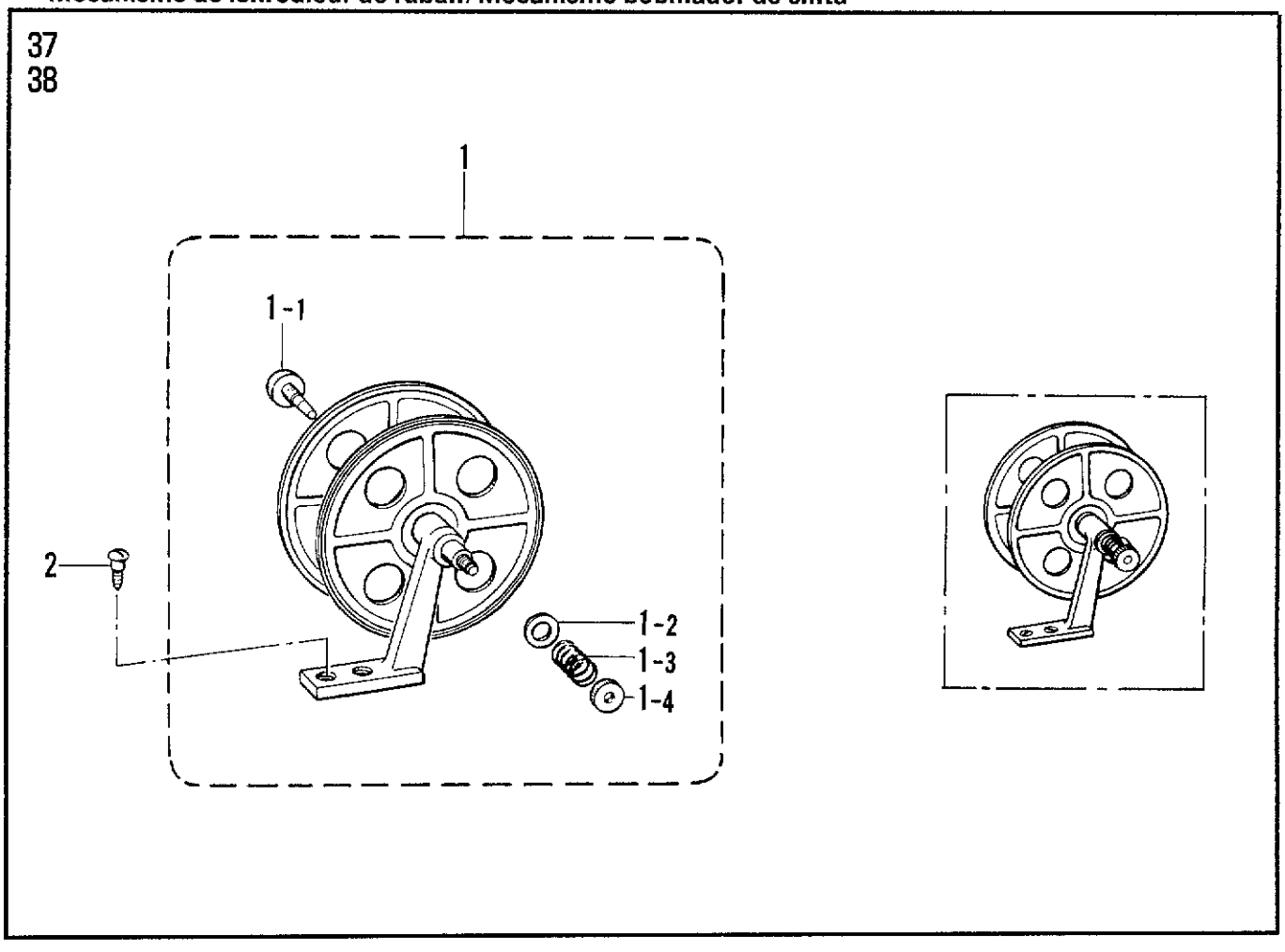

P. ラッパー関係 /Lapper mechanism/Falz-Mechanismus/
Méchanisme à rabat/Mecanismo de solapado

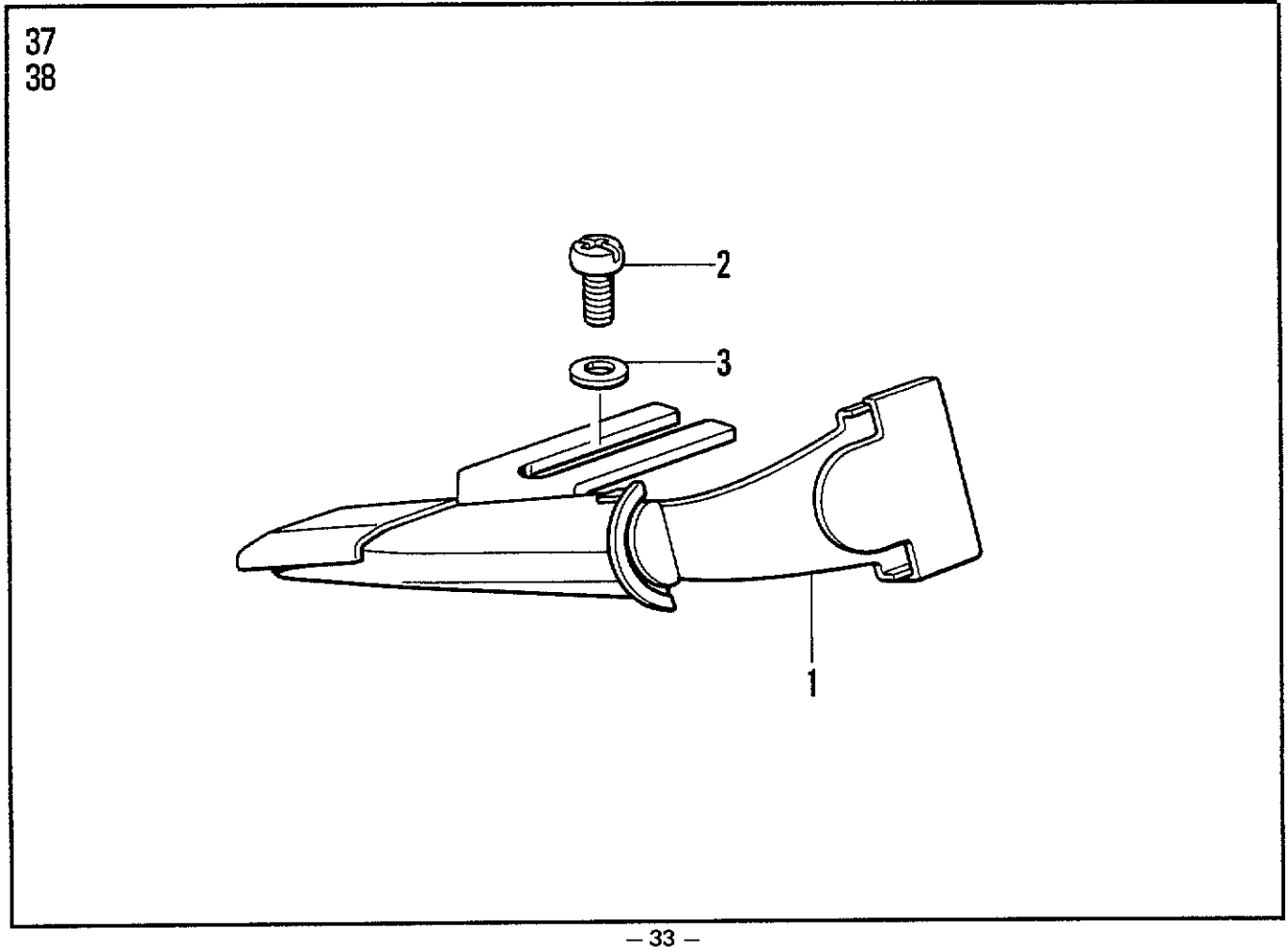

N. テープワインダー関係/Tape winder mechanism/Bandaufwickelvorrichtung/ Mécanisme de lénrouleur de ruban/Mecanismo bobinador de cinta

REF.NO.	CODE	Q'TY	ヒンメイ	NAME OF PARTS	RMKS
1	143767002	1	ﾃｰﾌﾟﾜｲﾝﾀﾞｰｸﾐ	TAPE WINDER ASSEMBLY	
1-1	143980001	1	ﾂﾏﾐﾈｼﾞ	SCREW	
1-2	108494001	1	ｻﾞｶﾞﾈ	WASHER	
1-3	108495001	1	ﾃｰﾌﾟﾜｲﾝﾀﾞｵｼﾊﾞﾈ	SPRING	
1-4	100136001	1	ｲﾄﾁｮｳｼﾅｯﾄ	TENSION NUT	
2	101118001	2	ﾏﾙﾓｸﾈｼﾞ4.5X20	SCREW 4.5X20	

P. ラッパー関係/Lapper mechanism/Falz-Mechanismus/ Méchanisme à rabat/Mecanismo de solapado

REF.NO.	CODE	Q'TY	ヒンメイ	NAME OF PARTS	RMKS
1	S21318000	1	ﾗｯﾊﾟｰｸﾐ	LAPPER ASSEMBLY	
2	062400816	2	ﾅﾍﾞｺ4X8	SCREW 4X8	
3	025040232	2	ﾋﾗｻﾞｶﾞﾈﾁｭｳ4	PLAIN WASHER 4	

Q. ラフラー装置関係/Ruffling attachment/Kräuselvorrichtung/Accessoire pour fronces/Accesorio de fruncido

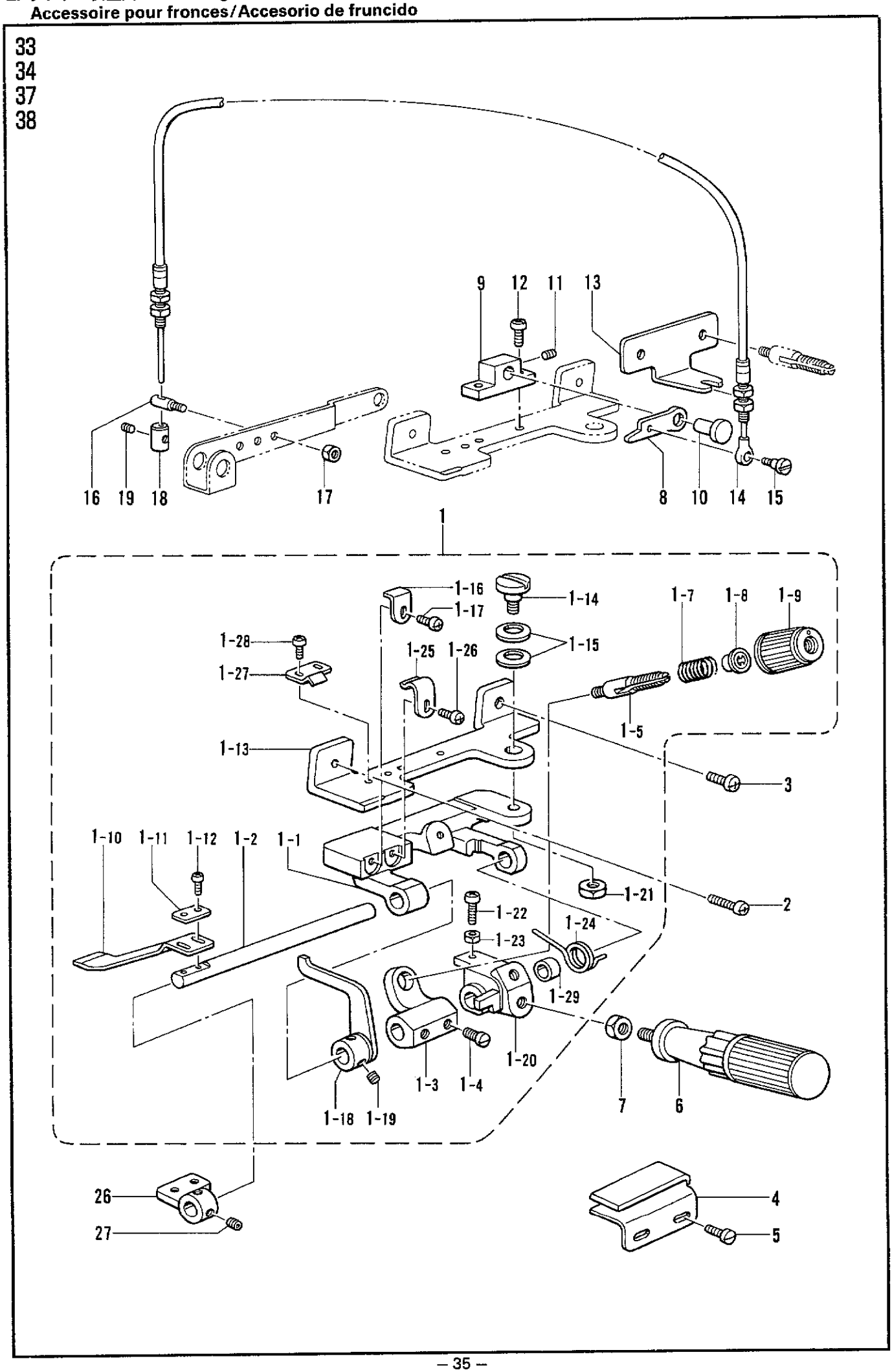

Q. ラフラー装置関係 /Ruffling attachment/Kräuselvorrichtung/ Accessoire pour fronces/Accesorio de fruncido

REF.NO.	CODE	Q'TY	ヒンメイ	NAME OF PARTS	RMKS
1	S25006001	1	ラフラーソウチクミ	RUFFLER ATTACHMENT ASSEMBLY	
1-1	S21294001	1	キジ゛オサエタイ	RUFFLING BLADE BRACKET	
1-2	S21295001	1	キジ゛オサエトリツケジ゛ク	RUFFLING BLADE BASE SHAFT	
1-3	S21305001	1	ハ゛ネウケ	SPRING BASE	
1-4	S23777001	2	アタマツキトメネジ゛6	SET SCREW 6	
1-5	S20676001	1	イトチヨウシホ゛ウ	TENSION STUD	
1-7	S23775001	1	コイルハ゛ネ	COIL SPRING	
1-8	S20681000	1	チヨウシハ゛ネウエサ゛カ゛ネ	WASHER	
1-9	S20682005	1	イトチヨウシナツト	TENSION NUT	
1-10	S25005001	1	キジ゛オサエ	RUFFLING BLADE	
1-11	144784001	1	キジ゛オサエサ゛カ゛ネ	WASHER	
1-12	062300816	2	ナヘ゛コM3X8	SCREW M3X8	
1-13	S21297001	1	ラフラーソウチトリツケタ゛イ	RUFFLER BASE	
1-14	S21306001	1	タ゛ンネジ゛6	STUD SCREW 6	
1-15	S21307001	2	ハ゛ネサ゛カ゛ネ	SPRING WASHER	
1-16	S21298001	1	キジ゛オサエアンナイ	RUFFLING BLADE GUIDE	
1-17	062350816	1	ナヘ゛コM3.5X8	SCREW M3.5X8	
1-18	S21299001	1	キジ゛オサエアケ゛	CLOTH PRESSER BAR LIFTER	
1-19	S23651001	2	アナヒラ6X6ホソメ	SET SCREW 6X6	
1-20	S21300001	1	ハンド゛ルトリツケイタ	HANDLE SET PLATE	
1-21	021060306	1	3シユナット6	NUT 6	
1-22	062401616	1	ナヘ゛コ4X16	SCREW 4X16	
1-23	021400216	1	2シユナット4	NUT 4	
1-24	S21301001	1	ハンド゛ルモト゛シハ゛ネ	SPRING	
1-25	S21302001	1	キジ゛オサエタイトメハ゛ネU	SPRING PLATE (U)	
1-26	062350616	1	ナヘ゛コM3.5X6	SCREW M3.5X6	
1-27	S21303001	1	キジ゛オサエタイトメハ゛ネD	SPRING PLATE (D)	
1-28	062350516	2	ナヘ゛コ3.5X5	SCREW 3.5X5	
1-29	S21304001	1	カラー	COLLAR	
2	062401616	1	ナヘ゛コ4X16	SCREW 4X16	
3	060401016	1	ハ゛イント゛4X10	SCREW M4X10	
4	S21590000	1	キジ゛アンナイ	RUFFLER GUIDE	
5	S23418001	2	シメネジ゛4X5	SCREW 4X5	
6	S23779001	1	ハンド゛ル	HANDLE	
7	021060306	1	3シユナット6	NUT 6	
8	S21310001	1	キジ゛オサエアケ゛	CLOTH PRESSER BAR LIFTER LEVER	
9	S21311001	1	オサエアケ゛タ゛イ	PRESSER BAR LIFTER BRACKET	
10	S21312001	1	ヒ゜ン6.35	PIN 6.35	
11	012060636	1	アナヒラ6X6	SET SCREW 6X6	
12	062350816	2	ナヘ゛コ3.5X8	SCREW 3.5X8	
13	S21313001	1	ワイヤートリツケイタ	WIRE SET PLATE	
14	S21314001	1	フレキシフ゛ルワイヤークミ	FLEXIBLE WIRE ASSEMBLY	
15	S23774001	1	タ゛ンネジ゛3.5	STUD SCREW 3.5	
16	S21315001	1	スタット゛M4	STUD M4	
17	021400216	1	2シユナット4	NUT 4	
18	S21316001	1	ワイヤーストッパ゜ー	WIRE STOPPER	
19	012400436	1	アナヒラ4X4	SET SCREW 4X4	
26	S25019001	1	ラッパ゜ート゛タ゛イ	LAPPER BASE	
27	012060636	2	アナヒラ6X6ホソメ	SET SCREW 6X6	

Q. ラフラー装置関係 / Ruffling attachment / Kräuselvorrichtung / Accessoire pour fronces / Accesorio de fruncido

33
34
37
38

半沈用 /FOR SEMI-SUBMERGED

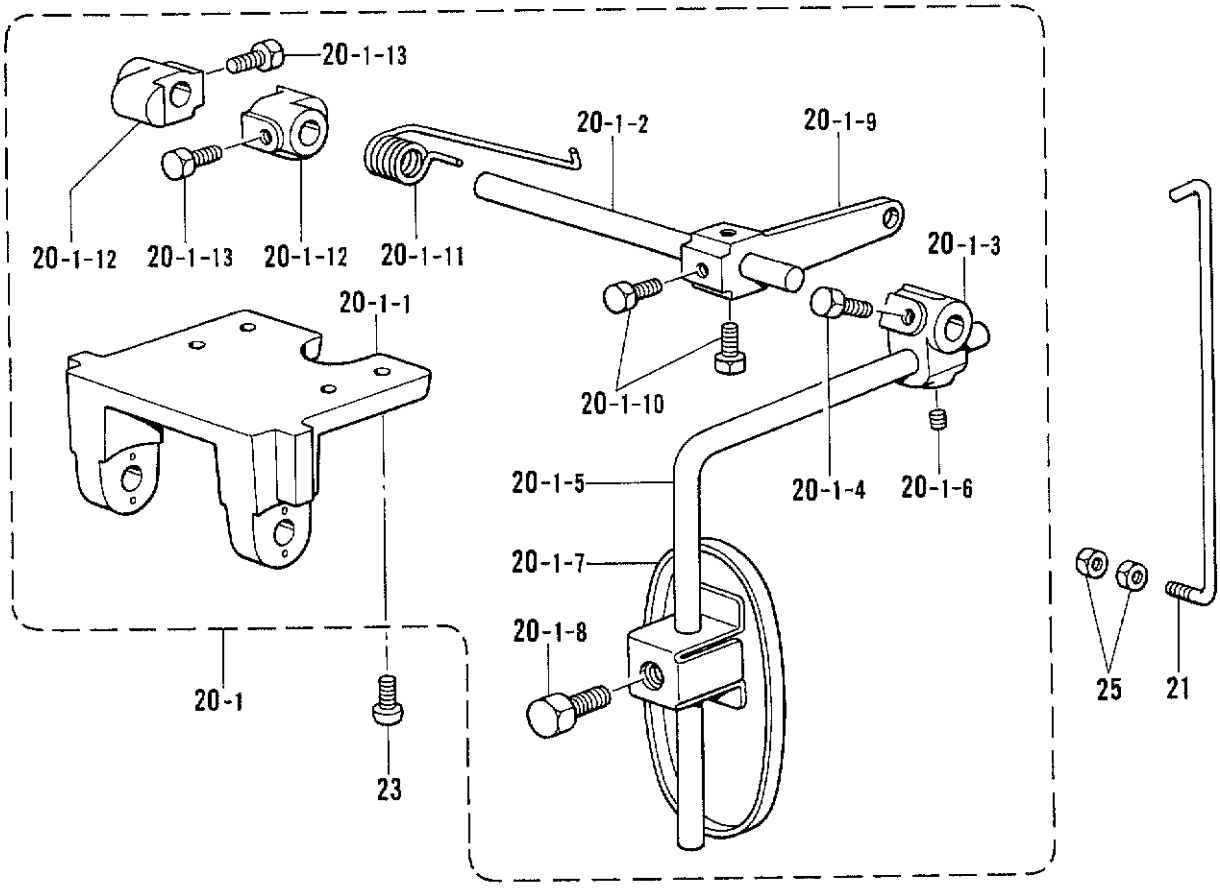

オプションパーツ /OPTION PARTS
全沈用 /FOR FULL-SUBMERGED

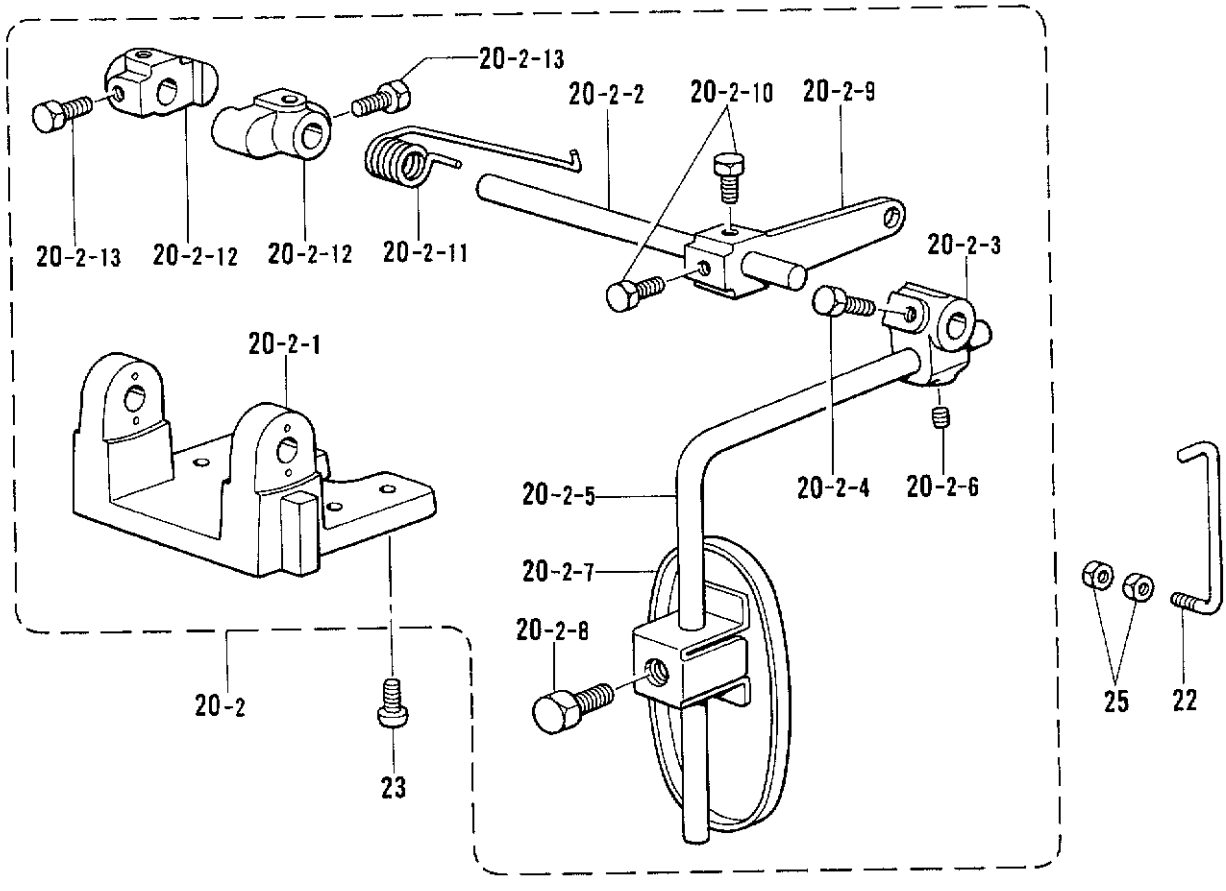

Q. ラフラー装置関係 / Ruffling attachment / Kräuselvorrichtung / Accessoire pour fronces / Accesorio de fruncido

REF.NO.	CODE	Q'TY	ヒンメイ	NAME OF PARTS	RMKS
20-1	S21373001	1	ｻﾄﾞｳﾁﾖｳｾｯｸﾐ	DIFFERENTIAL FEED ADJUSTER ASSEMBLY	
20-1-1	155197101	1	ﾋｻﾞｱﾃﾖｺｼﾞｸｳｹ	KNEE LIFTER SHAFT BRACKET	
20-1-2	S21375001	1	ﾖｺｼﾞｸ	KNEE LIFTER SHAET	
20-1-3	155199101	1	ﾋｻﾞｱﾃﾂｷﾞﾃ	KNEE LIFTER BRACKET	
20-1-4	017781012	2	ﾎﾞﾙﾄ6.35X10	BOLT 6.35X10	
20-1-5	148797001	1	ﾋｻﾞｱｹﾞﾀﾃｼﾞｸS	KNEE LIFTER BAR (S)	
20-1-6	014780622	1	ｱﾅﾄﾒﾈｼﾞ6.35ｸﾎﾞﾐ	SET SCREW 6.35	
20-1-7	148798009	1	ﾋｻﾞｱﾃL	KNEE LIFTER PLATE (L)	
20-1-8	100463001	1	4ｶｸﾎﾞﾙﾄ7.94	BOLT 7.94	
20-1-9	155201201	1	ﾋｻﾞｱﾃﾚﾊﾞｰ	KNEE LIFTER LEVER	
20-1-10	017781012	2	ﾎﾞﾙﾄ6.35X10	BOLT 6.35X10	
20-1-11	S21377001	1	ﾋｻﾞｱﾃﾚﾊﾞｰﾊﾞﾈ	SPRING	
20-1-12	S21378001	2	ﾖｺｼﾞｸﾄﾒｸﾞ	COLLAR	
20-1-13	017781012	4	ﾎﾞﾙﾄ6.35X10	BOLT 6.35X10	
21	S21379001	1	ﾋｻﾞｱﾃﾘﾝｸ	CONNECTING BAR	
23	062401016	4	ﾅﾍﾞｺ4X10	SCREW 4X10	
25	021400206	2	2ｼﾕﾅｯﾄ4	NUT 4	
20-2	S21380001	1	ｻﾄﾞｳﾁﾖｳｾｯｸﾐ	DIFFERENTIAL FEED ADJUSTER ASSEMBLY	
20-2-1	155197101	1	ﾋｻﾞｱﾃﾖｺｼﾞｸｳｹ	KNEE LIFTER SHAFT BRACKET	
20-2-2	S21375001	1	ﾖｺｼﾞｸ	KNEE LIFTER SHAET	
20-2-3	155199101	1	ﾋｻﾞｱﾃﾂｷﾞﾃ	KNEE LIFTER BRACKET	
20-2-4	017781012	2	ﾎﾞﾙﾄ6.35X10	BOLT 6.35X10	
20-2-5	148797001	1	ﾋｻﾞｱｹﾞﾀﾃｼﾞｸS	KNEE LIFTER BAR (S)	
20-2-6	014780622	1	ｱﾅﾄﾒﾈｼﾞ6.35ｸﾎﾞﾐ	SET SCREW 6.35	
20-2-7	148798009	1	ﾋｻﾞｱﾃL	KNEE LIFTER PLATE (L)	
20-2-8	100463001	1	4ｶｸﾎﾞﾙﾄ7.94	BOLT 7.94	
20-2-9	155201201	1	ﾋｻﾞｱﾃﾚﾊﾞｰ	KNEE LIFTER LEVER	
20-2-10	017781012	2	ﾎﾞﾙﾄ6.35X10	BOLT 6.35X10	
20-2-11	S21377001	1	ﾋｻﾞｱﾃﾚﾊﾞｰﾊﾞﾈ	SPRING	
20-2-12	S21378001	2	ﾖｺｼﾞｸﾄﾒｸﾞ	COLLAR	
20-2-13	017781012	4	ﾎﾞﾙﾄ6.35X10	BOLT 6.35X10	
22	S21381001	1	ﾋｻﾞｱﾃﾘﾝｸ	CONNECTING BAR	
23	062401016	4	ﾅﾍﾞｺ4X10	SCREW 4X10	
25	021400206	2	2ｼﾕﾅｯﾄ4	NUT 4	

R. 縁カガリ定規関係/Serging attachment/Uberwendlichvorrichtung/ Accessoire pour couture sur tissus serges/Dispositivo de dobladillo para puntada invisible

オプションパーツ /OPTION PARTS

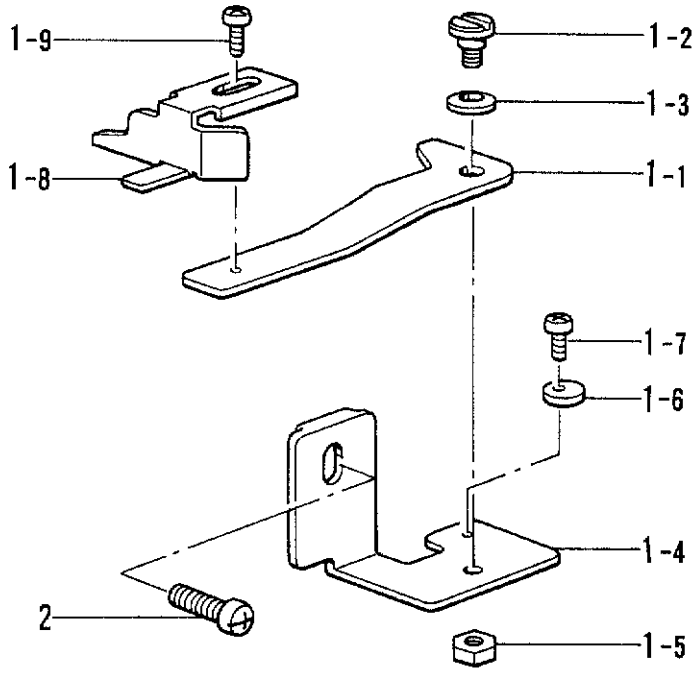

R. 縁カガリ定規関係 /Serging attachment/Uberwendlichvorrichtung/ Accessoire pour couture sur tissus serges/Dispositivo de dobladillo para puntada invisible

REF.NO.	CODE	Q'TY	ヒンメイ	NAME OF PARTS	RMKS
1	S21336001	1	フチカガリジョウギクミ	EDGE GUIDE ASSEMBLY	
1-1	S23896001	1	ジョウギトリツケイタ	EDGE GUIDE SET PLATE	
1-2	S23773001	1	ダンネジ4	STUD SCREW 4	
1-3	146598001	1	バネザガネ	SPRING WASHER	
1-4	S23897001	1	ジョウギトリツケイタササエ	EDGE GUIDE SUPPORT	
1-5	021400216	1	2シュナット4	NUT 4	
1-6	S21341001	1	ストッパー	STOPPER	
1-7	062300516	1	ナベコ3X5	SCREW 3X5	
1-8	146762001	1	フチカガリジョウギ	EDGE GUIDE	
1-9	062350616	1	ナベコM3.5X6	SCREW M3.5X6	
2	062401016	1	ナベコ4X10	SCREW 4X10	

Z. 付属品関係/Accessories/Zubehör/Accessoires/Accesorios

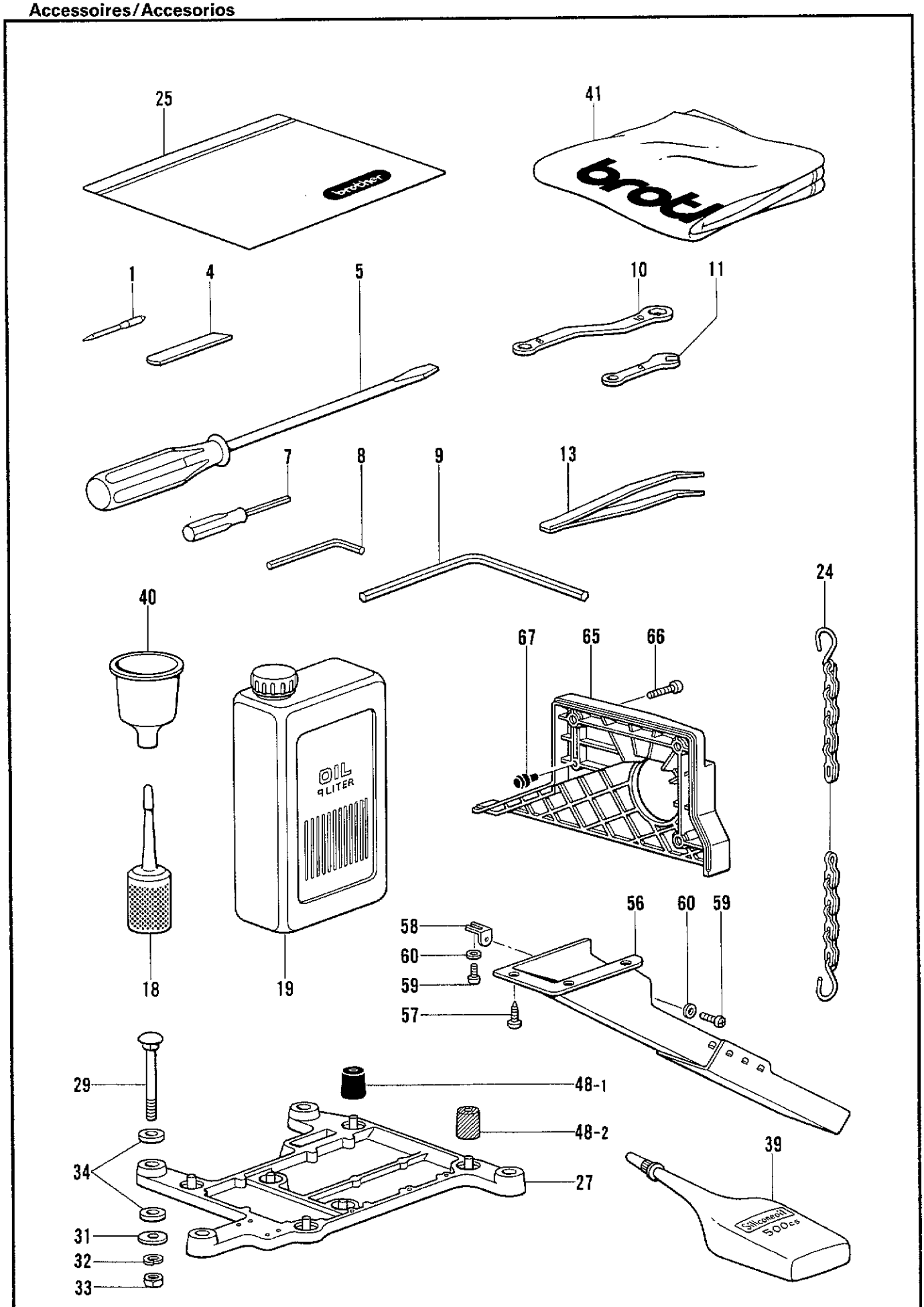

◎ 付属品の明細は変更することがあります。
◎ The details of included accessories are subject to change.
◎ Änderungen in der Aufstellung der Mitgelieferten Zubehöre sind vorbehalten.
◎ Les détails des accessoires inclus sont sujets à des changements.
◎ Los detalles des los accesorios incluidos pueden variar.

Z. 付属品関係/Accessories/Zubehör/Accessoires/Accesorios

REF.NO.	CODE	Q'TY	ヒンメイ	NAME OF PARTS	RMKS
1	*	8	ミシンハリDCX27	NEEDLE DCX27	
4	*	1	シタメス	LOWER KNIFE	
5	101572101	1	ネジ゛マワシ5.5X190	SCREW DRIVER 5.5X190	
7	S01943001	1	6カクボ゛ウネジ゛マワシ1.6	SCREW DRIVER 1.6	
8	142002001	1	6カクボ゛ウスパ゜ナ2	HEXAGONAL WRENCH 2	
9	149570001	1	6カクボ゛ウスパ゜ナ5	HEXAGONAL WRENCH 5	
10	S23356001	1	メガ゛ネレンチ8X10	WRENCH 8X10	
11	S23363001	1	スパ゜ナ6	SPANNER 6	
13	117466000	1	ピ゜ンセツト	PINCETTE	
18	S06701000	1	ポ゜リオイラークミ	POLY OILER ASSEMBLY	
19	145277105	1	オイルタンク	OIL TANK	
24	142262001	1	クサリFクミ	CHAIN (F) ASSEMBLY	
25	122991001	1	フゾ゛クヒンホ゜リフクロ	ACCESSORY BAG	
27	S20718000	1	トウフ゛ウケ	HEAD PLATE	
29	210973001	4	カクネホ゛ルト8X85	BOLT 8X85	
31	213650001	4	ワ2.3X8.5X38ST	WASHER2.3X8.5X38ST	
32	028080242	4	ハ゛ネサ゛カ゛ネ2−8	SPRING WASHER 2-8	
33	021080106	4	ナツト1シユ8	NUT 8	
34	S20719000	8	クツシヨン	CUSHION	
39	S06704001	1	シリコンオイル	SILICONE OIL	
40	S20769000	1	シ゛ヨーゴ゛	FUNNEL	
41	144225002	1	トウフ゛カハ゛ー	HEAD COVER	
48-1	147919001	1	ホ゛ウシンゴ゛ム	RUBBER CUSHION	
48-2	147919002	3	ホ゛ウシンゴ゛ム	RUBBER CUSHION	
56	183797009	1	ダ゛スターシユートクミ	DUSTER SHOOT ASSEMBLY	
57	031411304	4	マルモクネシ゛4.1X13	SCREW 4.1X13	
58	S23353001	1	ダ゛スターシユートササエS	DUSTER SHOOT SUPPORT (S)	
59	062400616	2	ナヘ゛コM4X6	SCREW M4X6	
60	025040332	2	ヒラサ゛カ゛ネタ゛イ4	PLAIN WASHER 4	
65	S20312000	1	ヘ゛ルトカハ゛ー	BELT COVER	
66	062061416	3	ナヘ゛コ6X14	SCREW 6X14	
67	S20412000	1	メクラセン	OIL CAP	

Z. 付属品関係/Accessories/Zubehör/Accessoires/Accesorios

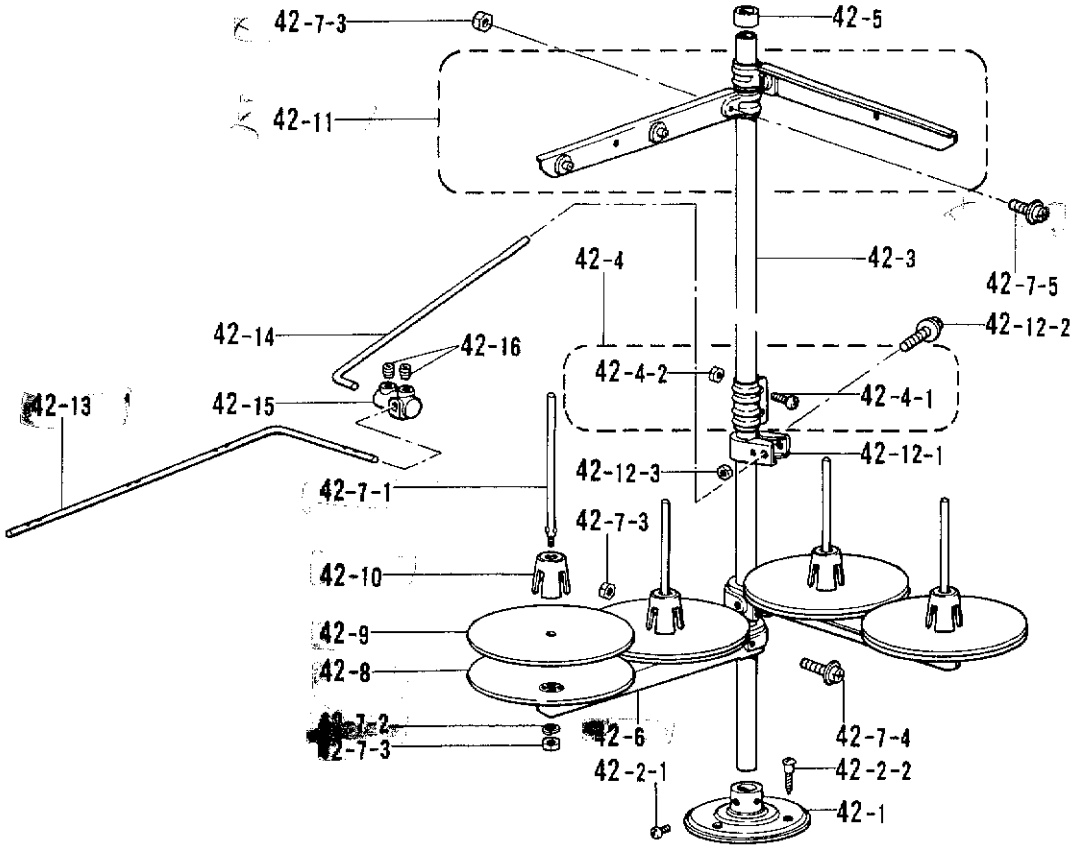

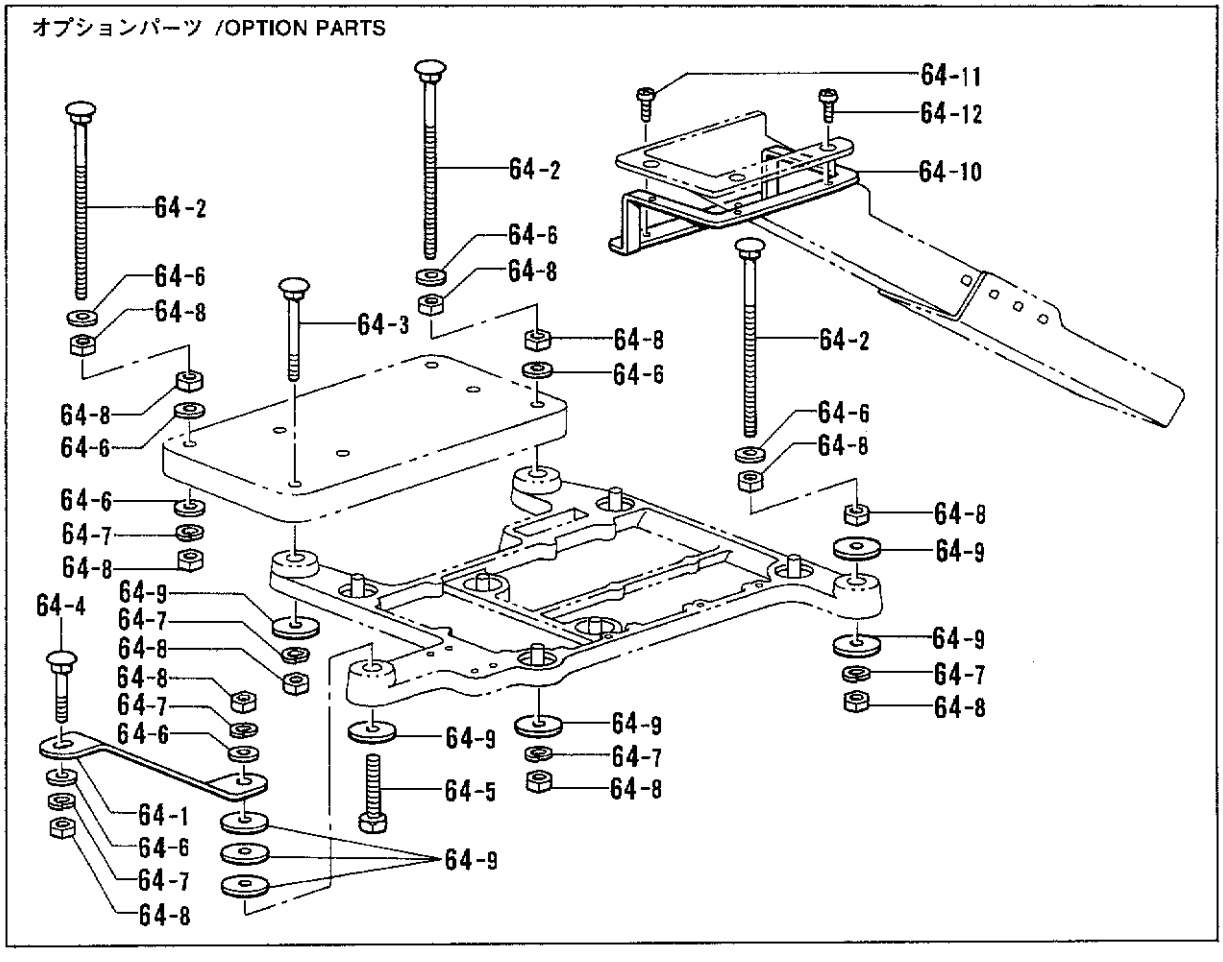

◎ 付属品の明細は変更することがあります。
◎ The details of included accessories are subject to change.
◎ Änderungen in der Aufstellung der Mitgelieferten Zubehöre sind vorbehalten.
◎ Les détails des accessoires inclus sont sujets à des changements.
◎ Los detalles des los accesorios incluídos pueden variar.

Z. 付属品関係/Accessories/Zubehör/Accessoires/Accesorios

REF.NO.	CODE	Q'TY	ヒンメイ	NAME OF PARTS	RMKS
42	S02769309	1	イトタテダイクミ4THF	COTTON STAND ASSEMBLY 4THF	
42-1	150189109	1	ブラケット	COTTON STAND BASE	
42-2	S02773001	1	ブラケットネジセット	COTTON STAND BASE SCREW SET	
42-2-1	062060806	2	ナベコ6X8	SCREW 6X8	
42-2-2	031452206	3	マルモク45X22	SCREW 45X22	
42-3	150172003	2	コラムパイプ	COLUMN PIPE	
42-4	150106003	1	コラムジョイントクミ	COLUMN JOINT ASSEMBLY	
42-4-1	062501406	2	ナベコ5X14	SCREW 5X14	
42-4-2	021500106	2	1シュナット5	NUT 5	
42-5	150174000	1	コラムキャップ	COLUMN CAP	
42-6	S02778002	2	スプールホルダー2	SPOOL HOLDER 2	
42-7	S02780001	2	スプールネジセット2	SPOOL SCREW SET 2	
42-7-1	150179002	4	スプールシクB	SPOOL SHAFT (B)	
42-7-2	028050246	4	バネサガネ2-5	SPRING WASHER 2-5	
42-7-3	021500106	8	1シュナット5	NUT 5	
42-7-4	050503006	2	ナベコヒラサ5X30	WASHER SCREW 5X30	
42-7-5	050501406	2	ナベコヒラサ5X14	WASHER SCREW 5X14	
42-8	150180001	4	ウケザラ	SPOOL STAND BASE	
42-9	150182000	4	スプールマット	SPOOL MAT	
42-10	126863001	4	スプールクッション	SPOOL CUSHION	
42-11	S02786002	2	スレッドハンガークミ2	THREAD HANGER ASSEMBLY 2	
42-12	150145009	1	イトアンナイホルダークミ	THREAD GUIDE HOLDER ASSEMBLY	
42-12-1	150185009	1	イトアンナイホルダー	THREAD GUIDE HOLDER	
42-12-2	050503006	1	ナベコヒラサ5X30	WASHER SCREW 5X30	
42-12-3	021500106	1	1シュナット5	NUT 5	
42-13	142998101	1	イトアンナイ4	THREAD GUIDE 4	
42-14	S04109001	1	イトアンナイササエボウ	THREAD GUIDE SUPPORT BAR	
42-15	138843001	1	ササエボウツキテ	JOINT	
42-16	014060632	2	アナトメ6X6クボミ	SET SCREW 6X6	
<オプションパーツ /OPTION PARTS>					
64	183798001	1	フルサブマージセット	FULL SUBMERGED SET	
64-1	S20721001	1	トウプウケササエ	HEAD PLATE SUPPORT	
64-2	153318101	4	カクネマルアタマボルト	BOLT	
64-3	210973001	1	カクネボルト8X85	BOLT 8X85	
64-4	211964001	1	カクネボルト8X55	BOLT 8X55	
64-5	017085502	1	ボルトM8X55	BOLT 8X55	
64-6	025080236	11	ヒラサガネチュウ8	PLAIN WASHER 8	
64-7	028080242	7	バネサガネ2-8	SPRING WASHER 2-8	
64-8	021080106	15	ナット1シュ8	NUT 8	
64-9	213650001	8	ワ2.3X8.5X38ST	WASHER2.3X8.5X38ST	
64-10	S20722001	1	ダスターシュートササエL	DUSTER SHOOT SUPPORT (L)	
64-11	060400816	2	バイント4X8	SCREW 4X8	
64-12	060400816	3	バイント4X8	SCREW 4X8	

仕様別部品一覧表 / DIFFERENT PARTS LIST / ZUBEHÖRLISTE / LISTE DES PIECES ACCESSOIRES / LISTA DE PIEZAS ACCESORIAS

サンショウ ハンゴウ REF.NO. / ヒンメイ PARTS / SUB CLASS / ショウ SPEC	C-10	C-11	C-32	E-75	E-75-1	E-75-2	E-77
	ハリドメクミ NEEDLE CLAMP ASSEMBLY	ミシンハリDCX27 NEEDLE DCX27	ハリイタ NEEDLE PLATE	シュオクリハクミ MAIN FEED DOG ASSEMBLY	シュオクリハ MAIN FEED DOG	ホジョオクリハ CHAIN FEED DOG	サドウオクリハ DIFFEREN-TIAL FEED DOG
22-4 -5 -6 -7	イッパンジヌイ (ウス.チュウアツ) THIN MEDIUM	S20398001	151474011	S25190001 S19162001 S19163001 S25191001	S19217001	S19213001	S19201001	S19240001
23-4 -5 -6 -7	イッパンジヌイ (1ポンハズシ) THIN MEDIUM MOCK-SAFETY	↑	↑	S25190001 S19162001 S19163001 S25191001	S19199001	S19200001	↑	S19236001
24-5 -6 -7	イッパンジヌイ (ウス.チュウアツ) THIN MEDIUM	S20402001	↑	S19164001 S19165001 S19168001	↑	↑	↑	S19242001
25-5 -6 -7	イッパンジヌイ (1ポンハズシ) THIN MEDIUM MOCK-SAFETY	↑	↑	S19164001 S19165001 S19168001	↑	↑	↑	↑
27-5 -6 -7	バルキーニット BULKY KNIT	S20398001	151474014	S19166001 S19167001 S25192001	S19202001	S19955001	S19204001	S19237001
28-5 -6 -7	バルキーニット (1ポンハズシ) BULKY KNIT MOCK-SAFETY	↑	↑	S19166001 S19167001 S25192001	↑	↑	↑	↑
31-6 -7	デニムヨウ HEAVY	S20402001	151474018	S24663001 S24664001	S21392001	S21393001	S21394001	S21395001
32-6 -7	デニムヨウ (1ポンハズシ) HEAVY MOCK-SAFETY	↑	↑	S24663001 S24664001	↑	↑	↑	↑
33-5	ラフリング RUFFLING	S20398001	151474011	S19162001	S19500001	S19218001	S19201001	S19243001

SUB CLASS	ヒンメイ PARTS / ショウ SPEC / サンショウ バンゴウ REF.NO.	C-10	C-11	C-32	E-75	E-75-1	E-75-2	E-77
		ハリトメクミ NEEDLE CLAMP ASSEMBLY	ミシンハリDCX27 NEEDLE DCX27	ハリイタ NEEDLE PLATE	シュオクリバクミ MAIN FEED DOG ASSEMBLY	シュオクリバ MAIN FEED DOG	ホジョオクリバ CHAIN FEED DOG	サドウオクリバ DIFFEREN-TIAL FEED DOG
34-5	ラフリング (1ポンハズシ) RUFFLING MOCK-SAFETY	S20398001	151474011	S19162001	S19500001	S19218001	S19201001	S19243001
37-5	ラフリング パイピングツキ RUFFLING W/PIPING	↑	↑	↑	↑	↑	↑	↑
38-5	ラフリング パイピングツキ RUFFLING W/PIPING	↑	↑	↑	↑	↑	↑	↑
41-5 -6	テーピング TAPING	↑	↑	S19169001 S19170001	S19212001	S19213001	S19204001	S19240001
42-5 -6	テーピング TAPING	↑	↑	S19169001 S19170001	↑	↑	↑	↑
45-5 -6 -7	バルキーニット テーピング BULKY KNIT TAPING	↑	151474014	S19169001 S19170001 S25193001	S19219001	S19220001	↑	S19244001
46-5 -6 -7	バルキーニット テーピング BULKY KNIT TAPING	↑	↑	S19169001 S19170001 S25193001	↑	↑	↑	↑
49-5 -6	バックタックヨウ BACK-TACKING	↑	151474011	S19981001 S19982001	S25007001	S25008001	S25009001	S25010001
57-6 -7	バルキーニット BULKY KNIT	S20400001	151474014	S19173001 S20880001	S19202001	S19955001	S19204001	S19237001

SUB CLASS	ｼｮｳ SPEC / ﾋﾝﾒｲ PARTS / ｻﾝｼｮｳ ﾊﾞﾝｺﾞｳ REF.NO.	F-14-1	F-14-2	F-20	G-12	Z-1	Z-4	
		ｳﾜﾒｽ UPPER KNIFE	ｶｸﾒｽ ANGLE KNIFE	ｼﾀﾒｽ LOWER KNIFE	ｳﾜﾙｰﾊﾟ OVER LOOPER	ﾐｼﾝﾊﾘDCX27 NEEDLE DCX27	ｼﾀﾒｽ LOWER KNIFE	
22-4 -5 -6 -7	ｲｯﾊﾟﾝｼﾞﾇｲ (ｳｽ.ﾁｭｳｱﾂ) THIN MEDIUM	144074200	----------	S20582001 (T=1.5)	S20424001 (B)	151474011	S20582001 (T=1.5)	
23-4 -5 -6 -7	ｲｯﾊﾟﾝｼﾞﾇｲ (1ﾎﾟﾝﾊｽﾞｼ) THIN MEDIUM MOCK-SAFETY	↑	----------	↑	S20436001 (F)	↑	↑	
24-5 -6 -7	ｲｯﾊﾟﾝｼﾞﾇｲ (ｳｽ.ﾁｭｳｱﾂ) THIN MEDIUM	↑	----------	↑	S20432001 (J)	↑	↑	
25-5 -6 -7	ｲｯﾊﾟﾝｼﾞﾇｲ (1ﾎﾟﾝﾊｽﾞｼ) THIN MEDIUM MOCK-SAFETY	↑	----------	↑	S20434001 (E)	↑	↑	
27-5 -6 -7	ﾊﾞﾙｷｰﾆｯﾄ BULKY KNIT	----------	S20897001 (NARROW) (WAVE EDGE)	S20899001 (T=1.0)	S20430001 (D)	151474014	S20899001 (T=1.0)	
28-5 -6 -7	ﾊﾞﾙｷｰﾆｯﾄ (1ﾎﾟﾝﾊｽﾞｼ) BULKY KNIT MOCK-SAFETY	----------	↑	S20582001 (T=1.5)	S20434001 (E)	↑	S20582001 (T=1.5)	
31-6 -7	ﾃﾞﾆﾑﾖｳ HEAVY	----------	S20898001 (WIDE) (WAVE EDGE)	S20583001 (T=1.5) (WIDE)	S20438001 (G)	151474018	S20583001 (T=1.5) (WIDE)	
32-6 -7	ﾃﾞﾆﾑﾖｳ (1ﾎﾟﾝﾊｽﾞｼ) HEAVY MOCK-SAFETY	----------	↑	↑	S20442001 (R)	↑	↑	
33-5	ﾗﾌﾘﾝｸﾞ RUFFLING	144074200	----------	S20582001 (T=1.5)	S20424001 (B)	151474011	S20582001 (T=1.5)	

SUB CLASS	ヒンメイ PARTS / ショウ SPEC / サンショウ ハンゴウ REF.NO.	F-14-1	F-14-2	F-20	G-12	Z-1	Z-4	
		ウワメス UPPER KNIFE	カクメス ANGLE KNIFE	シタメス LOWER KNIFE	ウワルーパ OVER LOOPER	ミシンハリDCX27 NEEDLE DCX27	シタメス LOWER KNIFE	
34-5	ラフリング (1ポンハズシ) RUFFLING MOCK-SAFETY	144074200	----------	S20582001 (T=1.5)	S20436001 (F)	151474011	S20582001 (T=1.5)	
37-5	ラフリング パイピングツキ RUFFLING W/PIPING	↑	----------	↑	S20424001 (B)	↑	↑	
38-5	ラフリング パイピングツキ RUFFLING W/PIPING	↑	----------	↑	S20436001 (F)	↑	↑	
41-5 -6	テーピング TAPING	↑	----------	↑	S20424001 (B)	↑	↑	
42-5 -6	テーピング TAPING	↑	----------	↑	S20436001 (F)	↑	↑	
45-5 -6 -7	バルキーニット テーピング BULKY KNIT TAPING	----------	S20897001 (NARROW) (WAVE EDGE)	↑	S20430001 (D)	151474014	↑	
46-5 -6 -7	バルキーニット テーピング BULKY KNIT TAPING	----------	↑	↑	S20434001 (E)	↑	↑	
49-5 -6	バックタックヨウ BACK-TACKING	144074200	----------	↑	S20424001 (B)	151474011	↑	
57-6 -7	バルキーニット BULKY KNIT	----------	S20897001 (NARROW) (WAVE EDGE)	↑	S20440001 (K)	151474014	↑	

CODE	REF.NO.	PAGE
S00075000	A - 65	4
S00077000	A - 71	4
S01295001	D - 50-1-5	12
	D - 50-10-5	14
	D - 50-11-6	14
	D - 50-12-6	14
	D - 50-13-5	16
	D - 50-15-5	16
	D - 50-16-5	16
	D - 50-17-5	16
	D - 50-18-5	16
	D - 50-2-5	12
	D - 50-3-5	12
	D - 50-4-5	12
	D - 50-5-5	12
	D - 50-6-5	12
	D - 50-7-5	14
	D - 50-8-5	14
S01943001	Z - 7	42
S02606000	A - 3	2
S02769309	Z - 42	44
S02773001	Z - 42-2	44
S02778002	Z - 42-6	44
S02780001	Z - 42-7	44
S02786002	Z - 42-11	44
S02874001	L - 1-3	32
S03321001	D - 30	10
S04109001	Z - 42-14	44
S06701000	Z - 18	42
S06704001	Z - 39	42
S08956000	J - 8	28
S08957001	J - 7	28
S12987001	J - 10	28
S19162001	C - 32	8
S19163001	C - 32	8
S19164001	C - 32	8
S19165001	C - 32	8
S19166001	C - 32	8
S19167001	C - 32	8
S19168001	C - 32	8
S19169001	C - 32	8
S19170001	C - 32	8
S19173001	C - 32	8
S19199001	E - 75	20
S19200001	E - 75-1	20
S19201001	E - 75-2	20
S19202001	E - 75	20
S19204001	E - 75-2	20
S19212001	E - 75	20
S19213001	E - 75-1	20
S19217001	E - 75	20
S19218001	E - 75-1	20
S19219001	E - 75	20
S19220001	E - 75-1	20
S19236001	E - 77	20
S19237001	E - 77	20
S19240001	E - 77	20
S19242001	E - 77	20
S19243001	E - 77	20
S19244001	E - 77	20
S19258001	D - 50-1-4	12
	D - 50-13-4	16
	D - 50-15-4	16
	D - 50-16-4	16
	D - 50-2-4	12
	D - 50-3-4	12
	D - 50-4-4	12

CODE	REF.NO.	PAGE
S19258001	D - 50-5-4	12
	D - 50-6-4	12
	D - 50-7-4	14
	D - 50-8-4	14
S19259001	D - 50-1-6	12
	D - 50-10-6	14
	D - 50-13-6	16
	D - 50-15-6	16
	D - 50-16-6	16
	D - 50-17-6	16
	D - 50-2-6	12
	D - 50-3-6	12
	D - 50-4-6	12
	D - 50-5-6	12
	D - 50-6-6	12
	D - 50-7-6	14
	D - 50-8-6	14
	D - 50-9-3	14
S19279001	D - 50-11-4	14
	D - 50-12-4	14
	D - 50-18-4	16
S19280001	D - 50-1	12
S19282001	D - 50-3	12
S19283001	D - 50-12-1	14
	D - 50-16-1	16
	D - 50-3-1	12
	D - 50-7-1	14
S19284001	D - 50-4	12
S19285001	D - 50-5	12
S19286001	D - 50-2-1	12
	D - 50-5-1	12
S19287001	D - 50-6	12
S19288001	D - 50-7	14
S19289001	D - 50-8	14
S19291001	D - 50-9	14
S19293001	D - 50-10	14
S19296001	D - 50-10-4	14
	D - 50-17-4	16
S19297001	D - 50-11	14
S19299001	D - 50-11-7	14
	D - 50-12-7	14
S19300001	D - 50-11-5	14
	D - 50-12-5	14
S19301001	D - 50-12	14
S19302001	D - 50-18	16
S19303001	D - 50-2	12
S19496001	D - 50-1-2	12
	D - 50-10-2	14
	D - 50-11-2	14
	D - 50-12-2	14
	D - 50-13-2	16
	D - 50-14-1	16
	D - 50-15-2	16
	D - 50-16-2	16
	D - 50-17-2	16
	D - 50-18-2	16
	D - 50-2-2	12
	D - 50-3-2	12
	D - 50-4-2	12
	D - 50-5-2	12
	D - 50-6-2	12
	D - 50-7-2	14
	D - 50-8-2	14
	D - 50-9-1	14
S19500001	E - 75	20
S19955001	E - 75-1	20
S19974001	D - 50-10-1	14

CODE	REF.NO.	PAGE
S19975001	D - 50-13-1	16
	D - 50-8-1	14
S19976001	D - 50-1-1	12
	D - 50-11-1	14
	D - 50-4-1	12
	D - 50-6-1	12
S19977001	D - 50-18-1	16
S19981001	C - 32	8
S19982001	C - 32	8
S20118001	D - 32	10
S20130009	M - 1	32
S20131009	M - 1-1	32
S20134001	M - 1-1-1	32
S20135001	M - 1-1-2	32
S20164009	E - 19	18
S20165001	E - 63	20
S20175001	D - 21	10
	E - 21-11-1	18
	E - 38	18
	E - 8-1	18
S20180001	J - 29	28
S20199001	J - 14	28
	J - 16	28
	J - 18	28
S20200001	J - 30	28
S20305001	A - 2	2
S20306000	A - 5	2
S20309001	A - 11	2
S20310001	A - 13	2
S20311000	A - 14	2
S20312000	Z - 65	42
S20313000	A - 21	2
S20314000	A - 22	2
S20315001	A - 24	2
S20316001	A - 27	2
S20318000	A - 27-1	2
S20319001	A - 27-2	2
S20320001	A - 27-4	2
S20321001	A - 27-5	2
S20323001	A - 29	2
S20324001	A - 33	2
S20325001	A - 35	2
S20327001	A - 27-7	2
S20328001	A - 37	2
S20329000	A - 38	2
S20330000	A - 39	2
S20331001	A - 40	2
S20333001	A - 41	2
S20334000	A - 43	2
S20336001	A - 56	2
S20337001	A - 58	4
S20338000	A - 60	4
S20339000	A - 61	4
S20340001	A - 68	4
S20342001	A - 69	4
S20343001	A - 72	4
S20344009	A - 75	4
S20345009	A - 10	2
	A - 76	4
S20346000	A - 81	4
S20348001	A - 49	2
S20349001	A - 54	2
S20352001	B - 2	6
S20353000	B - 3	6
S20355001	B - 13	6
S20356001	B - 8	6
S20357000	B - 9	6

CODE	REF.NO.	PAGE
S20358000	B - 10	6
S20359000	B - 11	6
S20360000	B - 12	6
S20361001	B - 17	6
S20362001	B - 18	6
S20363000	B - 19	6
S20364000	B - 20	6
S20365000	B - 21	6
S20366000	B - 23	6
S20367001	B - 24	6
S20373001	C - 1-1-2	8
	C - 1-2-2	8
S20376001	C - 1-1	8
S20377001	C - 1-1-4	8
S20379001	C - 1-2	8
S20380001	C - 1-2-4	8
S20382000	C - 2	8
S20384001	C - 6	8
S20385001	C - 3	8
S20386001	C - 5	8
S20387001	C - 5-1	8
S20388001	C - 5-2	8
S20389001	C - 5-3	8
S20390001	C - 5-4	8
S20391001	C - 5-8	8
S20392000	C - 5-9	8
S20393001	C - 7-1	8
S20394001	C - 8	8
S20395001	C - 7-2	8
S20398001	C - 10	8
S20400001	C - 10	8
S20402001	C - 10	8
S20408001	C - 13	8
S20410001	C - 15	8
S20412000	A - 48	2
	A - 55	2
	A - 6	2
	Z - 67	42
S20413001	C - 17	8
S20414001	C - 19	8
S20415001	C - 21	8
S20416001	C - 22	8
S20417001	C - 25	8
S20424001	G - 12	24
S20430001	G - 12	24
S20432001	G - 12	24
S20434001	G - 12	24
S20436001	G - 12	24
S20438001	G - 12	24
S20440001	G - 12	24
S20442001	G - 12	24
S20453001	L - 1	32
S20454000	L - 1-1	32
S20455000	L - 1-2	32
S20456000	L - 1-5	32
S20457000	L - 1-6	32
S20459000	L - 1-6-1	32
S20460000	L - 1-6-2	32
	L - 5-2	32
S20461001	L - 5	32
S20464000	L - 5-1	32
S20466000	L - 5-3	32
S20467001	L - 5-4	32
S20472001	D - 1	10
S20473001	D - 3-1	10
S20475000	D - 3-1-1	10
S20476001	D - 4	10

CODE	REF.NO.	PAGE
S20478001	D - 5	10
S20479001	D - 6	10
S20480001	D - 7	10
S20482001	D - 11	10
S20483001	D - 12	10
S20484001	D - 13	10
S20485001	D - 18	10
S20486001	D - 19	10
S20487001	D - 20	10
S20488001	D - 22	10
S20489001	D - 23	10
S20490001	D - 24	10
S20491001	D - 26	10
S20492001	D - 3-2	10
S20493001	D - 28	10
S20494001	D - 34	10
S20495001	D - 36	10
S20496001	E - 1	18
S20498001	E - 1-1	18
S20500001	E - 1-4	18
S20500002	E - 1-4	18
S20500003	E - 1-4	18
S20501001	E - 1-5	18
S20507001	E - 3	18
S20508001	E - 11	18
S20509001	E - 12	18
S20512001	E - 16	18
S20513000	E - 17	18
	F - 4	22
	G - 3	24
	H - 8	26
S20515001	E - 21-1	18
S20519001	E - 21-1-1	18
S20520000	E - 21-1-2	18
S20523000	E - 23	18
S20524000	E - 24	18
S20525001	E - 25	18
S20526000	E - 27	18
S20527001	E - 30	18
S20528001	E - 22	18
S20529001	E - 33	18
S20530001	E - 35	18
S20531001	E - 37	18
S20532001	E - 21-6	18
S20533001	E - 39	20
S20534001	E - 21-2	18
S20535001	E - 21-3	18
	E - 21-8	18
S20536001	E - 21-11	18
S20541001	E - 21-7	18
S20542001	E - 41	20
S20543001	E - 42	20
S20544000	E - 43	20
S20545001	E - 45	20
S20546001	E - 46	20
S20547001	E - 47	20
S20548001	E - 53	20
S20549001	E - 59	20
S20550001	E - 60	20
S20554001	E - 52	20
S20560001	E - 61	20
S20561001	E - 62	20
S20565001	F - 1	22
S20568001	F - 1-2	22
S20570001	F - 1-3	22
S20571101	F - 2	22
S20574001	F - 7	22

CODE	REF.NO.	PAGE
S20575001	F - 8-1	22
S20576001	F - 8-2	22
S20577001	F - 11	22
S20578001	F - 12	22
S20579001	F - 14-2	22
S20580001	F - 16	22
S20581001	F - 18	22
S20582001	F - 20	22
	Z - 4	42
S20583001	F - 20	22
	Z - 4	42
S20584001	F - 21	22
S20585001	F - 23	22
S20596001	G - 1-2	24
S20598000	G - 2	24
	H - 3	26
S20601001	G - 5	24
S20602001	G - 9	24
S20604001	G - 9-1	24
S20606001	G - 9-1	24
S20609000	G - 9-5	24
S20610000	G - 9-7	24
S20611001	G - 9	24
S20614001	G - 14	24
S20621001	H - 4	26
S20622001	H - 5	26
S20625001	H - 10	26
S20627001	H - 14	26
S20628001	H - 1-1-2	26
S20630001	H - 1-2-2	26
S20655001	J - 1	28
S20656001	J - 4	28
S20657001	J - 4-1	28
S20658001	J - 4-3	28
S20660000	J - 4-4	28
S20661001	J - 4-5	28
S20662000	J - 4-6	28
S20663001	J - 4-7	28
S20664001	J - 12	28
S20666001	J - 17	28
S20668000	J - 22	28
S20669000	J - 24	28
S20671000	J - 28	28
S20672001	K - 1	30
S20673001	K - 11	30
S20675001	K - 8	30
S20676001	K - 9	30
	Q - 1-5	36
S20677000	K - 10	30
S20678001	K - 14	30
S20679001	K - 15	30
S20680001	K - 16	30
S20681000	K - 17	30
	Q - 1-8	36
S20682001	K - 18-2	30
S20682002	K - 18-4	30
S20682003	K - 18-1	30
S20682004	K - 18-3	30
S20682005	Q - 1-9	36
S20683001	K - 19	30
S20684001	K - 23	30
S20685001	K - 25	30
S20686001	K - 26	30
S20687001	K - 37	30
S20688001	K - 46	30
S20689001	K - 48	30
S20690001	K - 49	30

CODE	REF.NO.	PAGE
S20691001	K - 50	30
S20692001	K - 51	30
S20693001	K - 5	30
S20712001	A - 8	2
S20718000	Z - 27	42
S20719000	Z - 34	42
S20721001	Z - 64-1	44
S20722001	Z - 64-10	44
S20736001	F - 24	22
S20739001	E - 8	18
S20740001	D - 31	10
	E - 26	18
S20769000	Z - 40	42
S20829001	E - 21	18
S20849001	C - 1-1-4-1	8
	C - 1-2-4-1	8
	C - 4	8
	C - 5-6	8
	F - 1-2-1	22
	G - 9-3	24
S20878000	A - 83	4
S20880001	C - 32	8
S20881001	D - 50-13	16
S20896001	F - 14-2	22
S20897001	F - 14-2	22
S20898001	F - 14-2	22
S20899001	F - 20	22
	Z - 4	42
S21003001	E - 14	18
S21091000	E - 67	20
S21092000	E - 67-1	20
S21127001	K - 38	30
S21128001	K - 44	30
S21129001	K - 40	30
S21130001	K - 42-1	30
S21132001	K - 42-2	30
S21133001	K - 28	30
S21134001	K - 29	30
S21135001	K - 31	30
S21136001	K - 35	30
S21137001	K - 33	30
S21294001	Q - 1-1	36
S21295001	Q - 1-2	36
S21297001	Q - 1-13	36
S21298001	Q - 1-16	36
S21299001	Q - 1-18	36
S21300001	Q - 1-20	36
S21301001	Q - 1-24	36
S21302001	Q - 1-25	36
S21303001	Q - 1-27	36
S21304001	Q - 1-29	36
S21305001	Q - 1-3	36
S21306001	Q - 1-14	36
S21307001	Q - 1-15	36
S21310001	Q - 8	36
S21311001	Q - 9	36
S21312001	Q - 10	36
S21313001	Q - 13	36
S21314001	Q - 14	36
S21315001	Q - 16	36
S21316001	Q - 18	36
S21318000	P - 1	34
S21336001	R - 1	40
S21341001	R - 1-6	40
S21373001	Q - 20-1	38
S21375001	Q - 20-1-2	38
	Q - 20-2-2	38

CODE	REF.NO.	PAGE
S21377001	Q - 20-1-11	38
	Q - 20-2-11	38
S21378001	Q - 20-1-12	38
	Q - 20-2-12	38
S21379001	Q - 21	38
S21380001	Q - 20-2	38
S21381001	Q - 22	38
S21392001	E - 75	20
S21393001	E - 75-1	20
S21394001	E - 75-2	20
S21395001	E - 77	20
S21590000	Q - 4	36
S23337009	A - 7	2
S23341009	D - 2	10
S23342001	C - 1-1-3	8
	C - 1-2-3	8
	C - 5-5	8
	F - 1-4	22
	G - 9-2	24
S23343001	C - 9	8
S23346001	G - 1-2-1	24
	H - 1-1-2-1	26
	H - 1-2-2-1	26
S23347001	E - 9	18
S23349001	D - 14	10
S23350001	A - 62	4
S23351001	A - 64	4
S23353001	Z - 58	42
S23354001	D - 3	10
S23356001	Z - 10	42
S23357001	A - 80	4
S23359001	E - 21-4	18
	E - 21-9	18
S23360001	E - 21-10	18
	E - 21-5	18
S23363001	Z - 11	42
S23364000	D - 39	10
S23365001	C - 7	8
S23366001	J - 3	28
S23367001	A - 16	2
S23368001	B - 1-1	6
S23369001	B - 1-2	6
S23374001	G - 1	24
S23375001	H - 1-1	26
S23376001	H - 1-2	26
S23417001	G - 9-6	24
S23418001	A - 12	2
	A - 27-6	2
	A - 27-8	2
	A - 30	2
	A - 59	4
	C - 20	8
	K - 27	30
	L - 2	32
	Q - 5	36
S23452001	K - 22	30
S23453001	E - 31	18
S23458001	E - 7	18
S23460001	J - 4-11	28
S23611001	G - 15	24
S23612001	E - 51	20
S23614001	H - 11	26
S23615001	E - 5	18
S23616001	A - 25	2
	E - 68	20
S23618001	B - 6	6
S23619001	E - 20	18

CODE	REF.NO.	PAGE
S23619001	F - 6	22
	G - 8	24
S23621001	F - 15-1	22
S23626001	G - 6	24
	H - 6	26
S23627000	E - 1-6	18
S23628001	E - 69	20
S23651001	Q - 1-19	36
S23773001	R - 1-2	40
S23774001	Q - 15	36
S23775001	Q - 1-7	36
S23777001	Q - 1-4	36
S23779001	Q - 6	36
S23797000	E - 18	18
S23896001	R - 1-1	40
S23897001	R - 1-4	40
S24663001	C - 32	8
S24664001	C - 32	8
S25005001	Q - 1-10	36
S25006001	Q - 1	36
S25007001	E - 75	20
S25008001	E - 75-1	20
S25009001	E - 75-2	20
S25010001	E - 77	20
S25019001	Q - 26	36
S25181001	A - 92	4
S25190001	C - 32	8
S25191001	C - 32	8
S25192001	C - 32	8
S25193001	C - 32	8
S25538001	D - 50-14	16
S25543001	D - 50-15	16
S25544001	D - 50-15-1	16
S25545001	D - 50-16	16
S25546001	D - 50-17	16
S25547001	D - 50-17-1	16
S25795001	H - 14	26
S25818001	E - 56	20
S25879001	J - 32	28
S27868001	B - 16	6
S29094001	E - 64	20
S29136001	B - 7	6
S29145000	J - 34	28
011502016	D - 16	10
012060636	B - 25	6
	D - 25	10
	E - 10	18
	E - 2	18
	E - 20-1	18
	E - 34	18
	E - 4	18
	E - 51-1	20
	F - 6-1	22
	G - 8-1	24
	Q - 11	36
	Q - 27	36
012400436	A - 27-3	2
	A - 32	2
	A - 40-1	2
	D - 29	10
	E - 32	18
	J - 21	28
	Q - 19	36
012400536	J - 4-2	28
012400636	A - 42	2
012400836	A - 31	2
012500536	J - 2	28

CODE	REF.NO.	PAGE
014060632	Z - 42-16	44
014780622	Q - 20-1-6	38
	Q - 20-2-6	38
017060816	G - 7	24
	H - 7	26
017061616	E - 55	20
017085502	Z - 64-5	44
017500816	F - 22	22
017501216	A - 63	4
017781012	Q - 20-1-10	38
	Q - 20-1-13	38
	Q - 20-1-4	38
	Q - 20-2-10	38
	Q - 20-2-13	38
	Q - 20-2-4	38
018061436	E - 44	20
	J - 6	28
018061636	B - 28	6
018062536	C - 14	8
018400836	E - 28	18
018401622	C - 1-1-1	8
	C - 1-2-1	8
	F - 1-1	22
	G - 1-1	24
	H - 1-1-1	26
	H - 1-2-1	26
021060306	Q - 1-21	36
	Q - 7	36
021080106	Z - 33	42
	Z - 64-8	44
021400206	Q - 25	38
021400216	A - 53	2
	Q - 1-23	36
	Q - 17	36
	R - 1-5	40
021500106	Z - 42-12-3	44
	Z - 42-4-2	44
	Z - 42-7-3	44
021500316	D - 17	10
	E - 40	20
025030132	F - 13	22
025040132	A - 45	2
	E - 29	18
	F - 10	22
	L - 4	32
025040232	P - 3	34
025040332	Z - 60	42
025060232	E - 54	20
025080236	Z - 64-6	44
025350332	A - 67	4
028050246	Z - 42-7-2	44
028060242	B - 27	6
028080242	Z - 32	42
	Z - 64-7	44
031411304	Z - 57	42
031452206	Z - 42-2-2	44
035412006	M - 1-2	32
047250842	E - 1-3	18
047301242	E - 1-2	18
047502242	E - 50	20
048040342	E - 65	20
048090342	E - 48	20
048400242	B - 14	6
050501406	Z - 42-7-5	44
050503006	Z - 42-12-2	44
	Z - 42-7-4	44
060300416	D - 33	10

CODE	REF.NO.	PAGE
060300416	K - 30	30
060351016	H - 15	26
060400516	A - 50	2
	J - 17-1	28
	J - 27	28
060400616	K - 32	30
	K - 39	30
	K - 41	30
	K - 45	30
060400816	J - 33	28
	K - 20	30
	K - 24	30
	K - 36	30
	K - 4	30
	K - 43	30
	Z - 64-11	44
	Z - 64-12	44
060401016	B - 22	6
	Q - 3	36
060401416	A - 28	2
060630712	E - 75-3	20
061350616	E - 36	18
061400616	A - 18	2
061400816	A - 26	2
	J - 23	28
062060806	Z - 42-2-1	44
062061016	A - 74	4
	F - 17	22
062061416	G - 10	24
	Z - 66	42
062300516	D - 38	10
	F - 15-2	22
	R - 1-7	40
062300816	Q - 1-12	36
062350516	Q - 1-28	36
062350616	C - 26	8
	E - 57	20
	G - 13	24
	Q - 1-26	36
	R - 1-9	40
062350816	A - 66	4
	C - 5-7	8
	E - 70	20
	E - 76	20
	E - 78	20
	Q - 1-17	36
	Q - 12	36
062351016	J - 4-8	28
062400616	A - 36	2
	A - 46	2
	A - 73	4
	C - 18	8
	E - 15	18
	F - 19	22
	G - 16	24
	Z - 59	42
062400816	A - 15	2
	A - 17	2
	A - 34	2
	A - 57	4
	A - 9	2
	B - 4	6
	F - 25	22
	J - 11	28
	P - 2	34
062401016	A - 23	2
	C - 16	8

CODE	REF.NO.	PAGE
062401016	D - 15	10
	E - 6	18
	L - 3	32
	L - 6	32
	Q - 23	38
	R - 2	40
062401216	A - 4	2
	A - 47	2
	F - 9-1	22
	J - 26	28
062401616	A - 52	2
	A - 82	4
	F - 9-2	22
	Q - 1-22	36
	Q - 2	36
062501406	Z - 42-4-1	44
062660512	K - 52	30
062670712	D - 35	10
076203000	B - 15	6
081005670	E - 49	20
081007670	E - 13	18
081008070	J - 5	28
081009070	A - 79	4
081044070	J - 9	28
100032003	C - 31	8
100136001	N - 1-4	34
100463001	Q - 20-1-8	38
	Q - 20-2-8	38
101118001	N - 2	34
101572101	Z - 5	42
102707002	J - 25	28
105161004	E - 58	20
106640001	D - 50-14-2	16
	D - 50-9-2	14
108494001	N - 1-2	34
108495001	N - 1-3	34
108520009	A - 78	4
110832009	K - 12	30
117466000	Z - 13	42
118770001	A - 44	2
122991001	Z - 25	42
126863001	Z - 42-10	44
138843001	Z - 42-15	44
140066009	A - 84	4
140530002	D - 50-1-7	12
	D - 50-10-7	14
	D - 50-11-8	14
	D - 50-12-8	14
	D - 50-13-7	16
	D - 50-15-7	16
	D - 50-16-7	16
	D - 50-17-7	16
	D - 50-2-7	12
	D - 50-3-7	12
	D - 50-4-7	12
	D - 50-5-7	12
	D - 50-6-7	12
	D - 50-7-7	14
	D - 50-8-7	14
	D - 50-9-4	14
142002001	Z - 8	42
142262001	Z - 24	42
142998101	Z - 42-13	44
143767002	N - 1	34
143980001	N - 1-1	34
144074200	F - 14-1	22
144103009	K - 13	30

CODE	REF.NO.	PAGE
144225002	Z - 41	42
144784001	Q - 1-11	36
144875001	J - 4-9	28
144876001	J - 4-10	28
145277105	Z - 19	42
146354001	D - 8	10
146427001	C - 10-1	8
	K - 47	30
146592001	K - 21	30
146598001	A - 70	4
	R - 1-3	40
146762001	R - 1-8	40
147919001	Z - 48-1	42
147919002	Z - 48-2	42
147942001	J - 12-1	28
148084001	J - 20	28
148782001	H - 12	26
148797001	Q - 20-1-5	38
	Q - 20-2-5	38
148798009	Q - 20-1-7	38
	Q - 20-2-7	38
149570001	Z - 9	42
150106003	Z - 42-4	44
150145009	Z - 42-12	44
150172003	Z - 42-3	44
150174000	Z - 42-5	44
150179002	Z - 42-7-1	44
150180001	Z - 42-8	44
150182000	Z - 42-9	44
150185009	Z - 42-12-1	44
150189109	Z - 42-1	44
150307000	L - 1-4	32
150755001	D - 50-1-3	12
	D - 50-10-3	14
	D - 50-11-3	14
	D - 50-12-3	14
	D - 50-13-3	16
	D - 50-15-3	16
	D - 50-16-3	16
	D - 50-17-3	16
	D - 50-18-3	16
	D - 50-2-3	12
	D - 50-3-3	12
	D - 50-4-3	12
	D - 50-5-3	12
	D - 50-6-3	12
	D - 50-7-3	14
	D - 50-8-3	14
151474011	C - 11	8
	Z - 1	42
151474014	C - 11	8
	Z - 1	42
151474018	C - 11	8
	Z - 1	42
152710001	B - 26	6
153318101	Z - 64-2	44
154841001	A - 77	4
155162001	C - 5-10	8
	G - 9-4	24
155197101	Q - 20-1-1	38
	Q - 20-2-1	38
155199101	Q - 20-1-3	38
	Q - 20-2-3	38
155201201	Q - 20-1-9	38
	Q - 20-2-9	38
155247000	F - 3	22
	G - 11	24

CODE	REF.NO.	PAGE
155247000	H - 9	26
156482000	A - 51	2
159476000	J - 13	28
	J - 15	28
	J - 19	28
183797009	Z - 56	42
183798001	Z - 64	44
210973001	Z - 29	42
	Z - 64-3	44
211964001	Z - 64-4	44
213650001	Z - 31	42
	Z - 64-9	44

ゲージ部品/GAUGE PARTS/TEILE DER LEHRE/ PIECES DE JAUGE/PIEZAS DE CALIBRE

用途 Application	一般地縫用 Thin Medium	一般地縫用 (1本外シ) Thin Medium (Mock-Safety)	一般地縫用 Thin Medium	一般地縫用 (1本外シ) Thin Medium (Mock-Safety)	バルキーニット用 Bulky Knit	バルキーニット用 (1本外シ) Bulky Knit (Mock-Safety)
サブクラス Sub-Class	22-4 -5 -6 -7	23-4 -5 -6 -7	24-5 -6 -7	25-5 -6 -7	27-5 -6 -7	28-5 -6 -7
針巾(mm) Needle Spacing	2.2		3		2.2	
押工組 Presser Foot Assembly	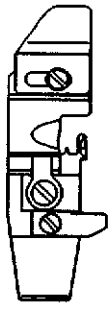 S25543-001(4) S19282-001(6) S19280-001(5) S25545-001(7)		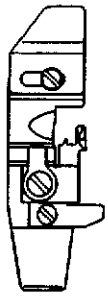 S19284-001(5) S19285-001(6) S19289-001(7)		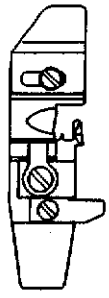 S19287-001(5) S19288-001(6.7)	
針止メ組 Needle Clamp Assembly	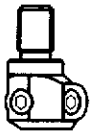 S20398-001		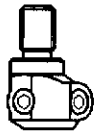 S20402-001		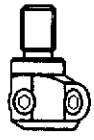 S20398-001	
針板 Needle Plate	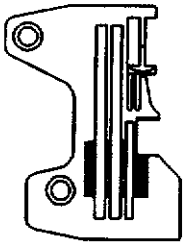 S25190-001(4) S19163-001(6) S19162-001(5) S25191-001(7)		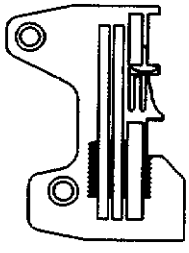 S19164-001(5) S19165-001(6) S19168-001(7)		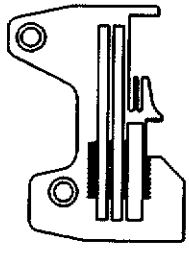 S19166-001(5) S19167-001(6) S25192-001(7)	
主送り歯組 Main Feed Dog Assembly (主送り歯 Main Feed Dog) (補助送り歯 Chain Feed Dog)	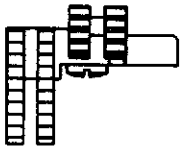 S19217-001 (S19213-001) (S19201-001)		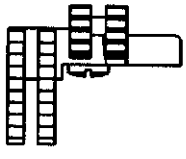 S19199-001 (S19200-001) (S19201-001)		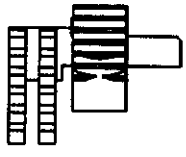 S19202-001 (S19955-001) (S19204-001)	
差動送り歯 Differential Feed Dog	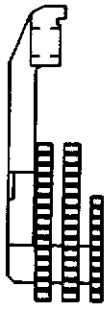 S19240-001	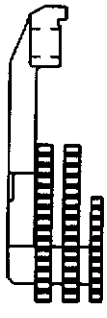 S19236-001	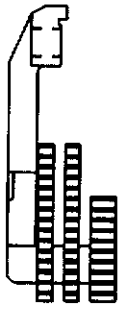 S19242-001		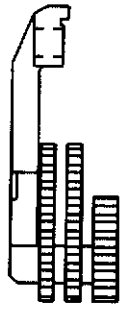 S19237-001	

用 途 Application	デニム用 Heavy	デニム用 （1本外シ） Heavy (Mock-Safety)	ラフラー用 Ruffling	ラフラー用 （1本外シ） Ruffling (Mock-Safety)	パイピングラフラー用 Ruffling W/Piping	
サブクラス Sub-Class	31-6 -7	32-6 -7	33-5	34-5	37-5	38-5
針巾（mm） Needle Spacing	3		2.2		2.2	
押 エ 組 Presser Foot Assembly	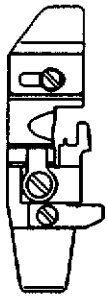 S19285-001(6) S19289-001(7)		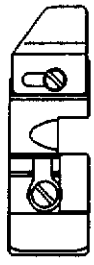 S19291-001		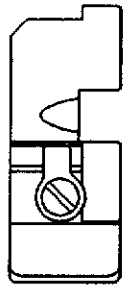 S25538-001	
針 止 メ 組 Needle Clamp Assembly	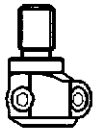 S20402-001		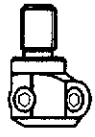 S20398-001			
針 板 Needle Plate	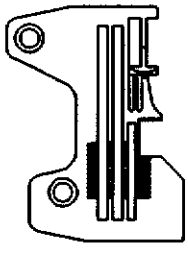 S24663-001(6) S24664-001(7)		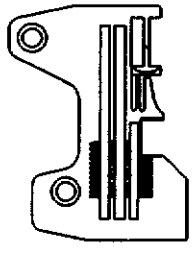 S19162-001			
主送り歯組 Main Feed Dog Assembly （主送り歯 Main Feed Dog） （補助送り歯 Chain Feed Dog）	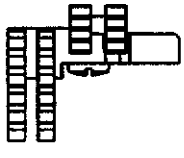 S21392-001 (S21393-001) (S21394-001)		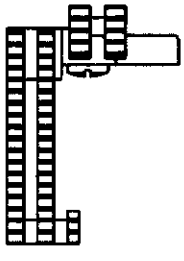 S19500-001 (S19218-001) (S19201-001)			
差動送り歯 Differential Feed Dog	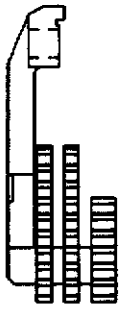 S21395-001		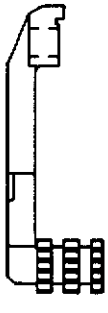 S19243-001			

用途 Application	テープ用 Taping		バルキーニット（テープ用） Bulky Knit(Taping)		バックタック用 Back-Tacking	バルキーニット用 Bulky Knit
サブクラス Sub-Class	41-5 -6	42-5 -6	45-5 -6 -7	46-5 -6 -7	49-5 -6	57-6 -7
針巾（mm） Needle Spacing	2.2		2.2		2.2	2.5
押工組 Presser Foot Assembly	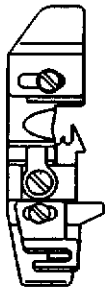 S19293-001(5) S25546-001(6)		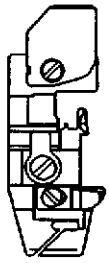 S19297-001(5) S19301-001(6.7)		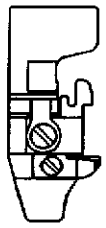 S19302-001 (5.6)	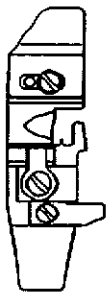 S19303-001(6) S20881-001(7)
針止メ組 Needle Clamp Assembly	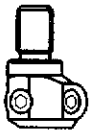 S20398-001					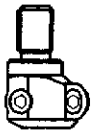 S20400-001
針板 Needle Plate	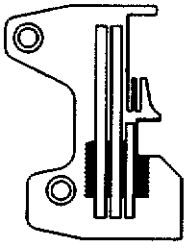 S19169-001(5) S19170-001(6) S25193-001(7)				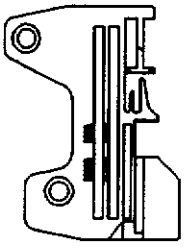 S19981-001(5) S19982-001(6)	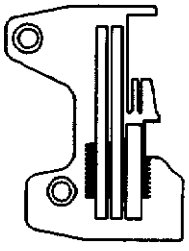 S19173-001(6) S20880-001(7)
主送り歯組 Main Feed Dog Assembly （主送り歯 Main Feed Dog） （補助送り歯 Chain Feed Dog）	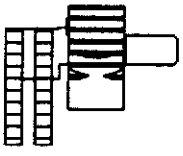 S19212-001 (S19213-001) (S19204-001)		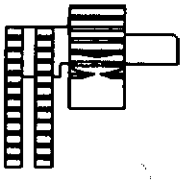 S19219-001 (S19220-001) (S19204-001)		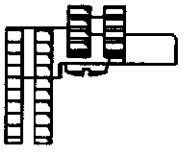 S25007-001 (S25008-001) (S25009-001)	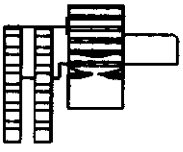 S19202-001 (S19955-001) (S19204-001)
差動送り歯 Differential Feed Dog	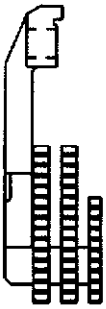 S19240-001		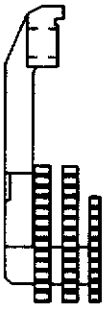 S19244-001		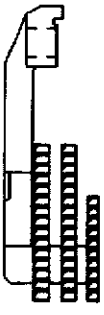 S25010-001	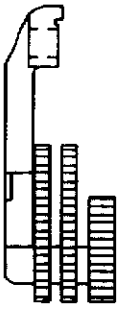 S19237-001

brother

ブラザー工業株式会社
〒467 名古屋市瑞穂区河岸一丁目1番1号
TEL (052) 824－2392(代)
BROTHER INDUSTRIES, LTD. NAGOYA, JAPAN

185V51
195V51-001
1992, 03
Printed in Japan/Gedruckt in Japan/Imprimé au Japon/Impreso en Japón